TechnoMaszBud

technomaszbud.pl

KATALOG SPRZĘTU

Linie do pelletu | Granulatory | Peleciarki | Rozdrabniacze | Palniki na pellet

TechnoMaszBud

„TechnoMaszBud" od 2013 roku zajmuje się produkcją **maszyn przemysłowych** na dużą skalę.

Nasza firma jest **dynamicznie rozwijającym** się przedsiębiorstwem, które wytwarza **urządzenia europejskiej jakości po rozsądnych cenach.**

Jesteśmy partnerami wielu firm handlowych na całym świecie. Wieloletnie doświadczenie, zaawansowana kontrola jakości i ciągłe doskonalenie pozwalają tworzyć produkty najwyższej klasy.

Podstawą naszego biznesu jest **wysoki poziom profesjonalizmu**, dlatego Dział Kontroli Technicznej przywiązuje niezwykłą wagę do monitorowania jakości wszystkich maszyn oraz ich podzespołów a nasz serwis zawsze jest gotowy do szybkiej reakcji w przypadku potrzeby skorzystania z jego usług lub wsparcia technicznego.

Rocznie produkujemy i sprzedajemy **ponad 1 000 sztuk sprzętu**, a także eksportujemy nasze produkty **do 19 krajów.** Chętnie podejmiemy współpracę i dołożymy wszelkich starań, żeby dostarczyć Państwu najsolidniejszych rozwiązań w stosunku do ceny!

GŁÓWNYMI ZALETAMI NASZEJ FIRMY SĄ:

- możliwość przetestowania przed zakupem
- konkurencyjne ceny
- europejska certyfikacja sprzętu
- szeroki asortyment
- niezmiennie wysoka jakość produktów
- stała dostępność materiałów eksploatacyjnych
- wsparcie serwisowe naszych specjalistów w wyborze i uruchamianiu sprzętu

W tym katalogu znajdą Państwo różnego typu urządzenia produkowane przez naszą firmę.

Dziękujemy za zainteresowanie naszymi produktami!

PROFESJONALIŚCI PROFESJONALISTOM

SPIS TREŚCI

GRANULATORY / PELECIARKI 4-7
LINIE DO PRODUKCJI PELLETU 8-11
BRYKIECIARKI / LINIE BRYKIETUJĄCE 12-14
AERODYNAMICZNE SUSZARNIE 15-17
PALNIKI NA PELLET 18-20
ROZDRABNIACZE 21-24
ROZDRABNIACZE DO ODPADÓW, SHREDDERY, NISZCZARKI 25-26
RĘBAKI / ROZDRABNIACZE DO DREWNA 27-28
MŁYNY BIJAKOWE / ŚRUTOWNIKI 29-31
WAGOPAKOWARKI / WORKOWNICE / DOZOWNIKI 32-36
KALIBRATORY-CHŁODNICE DO PELLETU (GRANULEK) 37-39
SYSTEMY ODCIĄGOWE SO (WENTYLATORY PRZECIWPYŁOWE) 40-41
PRZENOŚNIKI TAŚMOWE / ŁAŃCUCHOWE....42-43
PRZENOŚNIKI KUBEŁKOWE 44-45
PRZENOŚNIKI PNEUMATYCZNE 46-47
PRZENOŚNIKI ELASTYCZNE 48-49
PODAJNIKI ŚLIMAKOWE / PODAJNIKI-PRZESIEWACZE 50-52
LINIE DO OBRÓBKI WARZYW, OWOCÓW I ORZECHÓW 53-54
LINIE DO PRODUKCJI PASZ 55-56
MIESZALNIKI PASZOWE 57-59
MASZYNY DO PRODUKCJI PASZ 60-61
EKSTRUDERY 62-64
MASZYNY DO PRODUKCJI KARMY DLA PSÓW, KOTÓW, RYB 65-68
AERATORY / MIESZADŁA ZBOŻOWE 69-70
MOBILNE SUSZARNIE DO ZBOŻA 71-72
URZĄDZENIA DO OBRÓBKI, CZYSZCZENIA I SORTOWANIA ZIARNA....73-74
GNIOTOWNIKI DO ZBOŻA 75-76
ŁUPARKI DO ORZECHÓW 77-78
PRASY DO TŁOCZENIA OLEJU 79-83
MASZYNY DO OBRÓBKI DREWNA, ŁUPARKI DO DREWNA 84-86
KRUSZARKI SZCZĘKOWE 87-88
BELOWNICE DO MAKULATURY 89-90
KOMPAKTORY ŚLIMAKOWE 91-92
OWIJARKI DO PALET 93-94
DŁUTOWNICE POZIOME (DO DŁUTOWANIA ROWKÓW WPUSTOWYCH) 95-96
AKCESORIA I SPRZĘT ELEKTRYCZNY 97-98

GRANULATORY / PELECIARKI

SERIA ROTEX / KORMOTEX

ROTEX-100 i ROTEX-200 *to kompaktowe i ekonomiczne granulatory paszowe przeznaczone do użytku domowego oraz w małych gospodarstwach. Mogą być ustawione na stole, co zwiększa komfort pracy, a ich konstrukcja idealnie nadaje się do produkcji zbilansowanej, łatwej w magazynowaniu paszy z mieszanek zbóż, słomy czy otrębów. Z kolei* ***KORMOTEX-260*** *to solidny i wydajny granulator przemysłowy, stworzony z myślą o profesjonalnej produkcji paszy granulowanej. Wyposażony we wzmocnioną ramę, smarowalne łożyska oraz precyzyjną regulację rolek, stanowi doskonały wybór dla dużych gospodarstw i zakładów przetwórczych.*

PASZA
SILNIK ELEKTRYCZNY

ROTEX-100

Wydajność	
na trocinie	-
na słomie	-
na zbożu	do 40 kg / h
Moc	1,5 kW, 230 / 400 V

PASZA
SILNIK ELEKTRYCZNY

ROTEX-200

Wydajność	
na trocinie	-
na słomie	-
na zbożu	do 200 kg / h
Moc	7,5 kW, 400 V

PASZA
SILNIK ELEKTRYCZNY

KORMOTEX-260

Wydajność	
na trocinie	-
na słomie	-
na zbożu	do 700 kg / h
Moc	18,5 kW, 400 V

SERIA PELLETNIK

Seria PELLETNIK to elektryczne peleciarki do produkcji pelletu opałowego i granulatu paszowego, dostępne w trzech wersjach: kompaktowy ***PELLETNIK-150*** *(4 kW, do 60 kg/h), uniwersalny* ***PELLETNIK-200*** *(7,5 kW, do 150 kg/h) oraz wydajny* ***PELLETNIK-260*** *(15 kW, do 250 kg/h pelletu lub 500 kg/h paszy). Urządzenia charakteryzują się solidną konstrukcją, napędem pasowym, łatwym smarowaniem łożysk i możliwością pracy z różnorodną biomasą, taką jak trocina, słoma czy łuski słonecznika. To ekonomiczne, ciche i ekologiczne rozwiązanie, idealne zarówno dla gospodarstw domowych, jak i profesjonalnych zakładów przetwórczych.*

PASZA
SILNIK ELEKTRYCZNY

PELLETNIK-150

Wydajność	
na trocinie	do 60 kg / h
na słomie	do 50 kg / h
na zbożu	do 100 kg / h
Moc	4 kW, 230 / 400 V

PASZA
SILNIK ELEKTRYCZNY

PELLETNIK-200

Wydajność	
na trocinie	do 150 kg / h
na słomie	do 150 kg / h
na zbożu	do 400 kg / h
Moc	7,5 kW, 400 V

PASZA
SILNIK ELEKTRYCZNY

PELLETNIK-260

Wydajność	
na trocinie	do 250 kg / h
na słomie	do 250 kg / h
na zbożu	do 500 kg / h
Moc	15 kW, 400 V

SERIA GMK / KGM

*Granulatory **KGM-100, GMK-150/200/260** wyposażone są w jeden z najbardziej niezawodnych i popularnych rodzajów przekładni, jaką jest przekładnia pasowa. Do mocnych stron tej przekładni należy łatwość montażu, eksploatacji i naprawy. Ta seria ma wyższą obudowę, co pozytywnie wpływa na wygodę pracy z tym sprzętem. Za pomocą tych granulatorów można przygotować granulowaną mieszankę paszową dla królików, brojlerów, kurczaków, świń, bydła, koni lub przepiórek z posiadanych surowców. Ze względu na to surowce są znacznie tańsze niż gotowa granulowana mieszanka paszowa, co znacznie zmniejsza koszty hodowli zwierząt i ptaków, a tym samym zwiększa zyski. Pasza granulowana jest idealna do karmienia ryb, ponieważ pozostaje na powierzchni wody przez długi czas, co pozwala rybom zjeść prawie całą paszę. To rozwiązanie pozwala w znaczącym stopniu zmniejszyć liczbę granulek niż w przypadku innych pasz.*

PASZA

SILNIK ELEKTRYCZNY

KGM-100

Wydajność	
na trocinie	-
na słomie	-
na zbożu	do 40 kg / h
Moc	1,5 kW, 230 / 400 V

PASZA

SILNIK ELEKTRYCZNY

GMK-150

Wydajność	
na trocinie	-
na słomie	-
na zbożu	do 100 kg / h
Moc	4 kW, 230 / 400 V

PASZA

SILNIK ELEKTRYCZNY

GMK-200

Wydajność	
na trocinie	-
na słomie	-
na zbożu	do 200 kg / h
Moc	5,5 lub 7,5 kW, 400 V

PASZA

SILNIK ELEKTRYCZNY

GMK-260

Wydajność	
na trocinie	-
na słomie	-
na zbożu	do 300 kg / h
Moc	11 kW, 400 V

SERIA PRIME

*Granulatory **PRIME - 150/200/300/400** należą do granulatorów klasy przemysłowej. Ta seria wyposażona jest w trwałą i niezawodną przekładnię. W napędzie PRIME-150 zainstalowano przekładnię hipoidalną, ale w bardziej zaawansowanych modelach (PRIME-200/300/400) - zębatą. Wszystkie przekładnie pracują w kąpieli olejowej (smarowanie zanurzeniowe), dzięki czemu nie dochodzi przegrzania. Dodatkowo granulatory tej serii mogą być napędzane różnymi typami napędu, co odgrywa kluczową rolę w przypadku braku energii elektrycznej. Granulatory serii PRIME PRO mają ulepszoną konstrukcję części roboczej oraz mocniejsze silniki w połączeniu z falownikiem, co pozwala na regulowanie obrotów rolek w zależności od podawanego surowca, a w efekcie zwiększa wydajność. Do tej serii prezentujemy szeroki wybór dodatkowego wyposażenia: zbiorniki z podawaniem ślimakowym, suszarnie aerodynamiczne, odsiewacze, chłodnice, przenośniki taśmowe oraz systemy zraszania. To pozwala zamienić zwykły granulator w minilinię do granulacji, która poradzi sobie z przetwarzaniem dużej ilości surowców, a mianowicie do peletowania trocin, wiórów, pyłu, słomy, torfu, plastiku, ziarna, odpadów zbożowych, paszy, siana, śruty i innych.*

UNIWERSALNE (WSZYSTKIE MATERIAŁY)

SILNIK ELEKTRYCZNY

PRIME-150

Wydajność	
na trocinie	do 50 kg / h
na słomie	do 50 kg / h
na zbożu	do 70 kg / h
Moc	4 kW, 230 / 400 V

WEŁNA OWCZA

ŚWIERK

UNIWERSALNE (WSZYSTKIE MATERIAŁY)
WOM
SILNIK ELEKTRYCZNY
SILNIK SPALINOWY

PRIME-200

Wydajność	
na trocinie	do 150 kg / h
na słomie	do 120 kg / h
na zbożu	do 300 kg / h
Moc	11 kW, 400 V

UNIWERSALNE (WSZYSTKIE MATERIAŁY)
WOM
SILNIK ELEKTRYCZNY
SILNIK SPALINOWY

PRIME-300

Wydajność	
na trocinie	do 350 kg / h
na słomie	do 350 kg / h
na zbożu	do 400 kg / h
Moc	22 kW, 400 V

UNIWERSALNE (WSZYSTKIE MATERIAŁY)
WOM
SILNIK ELEKTRYCZNY
SILNIK SPALINOWY

PRIME-400

Wydajność	
na trocinie	do 500 kg / h
na słomie	do 465 kg / h
na zbożu	do 500 kg / h
Moc	37 kW, 400 V

UNIWERSALNE (WSZYSTKIE MATERIAŁY)
WOM
SILNIK ELEKTRYCZNY
SILNIK SPALINOWY

PRIME-200 PRO

Wydajność	
na trocinie	do 220 kg / h
na słomie	do 170 kg / h
na zbożu	do 300 kg / h
Moc	15 kW, 400 V

UNIWERSALNE (WSZYSTKIE MATERIAŁY)
WOM
SILNIK ELEKTRYCZNY
SILNIK SPALINOWY

PRIME-300 PRO

Wydajność	
na trocinie	do 500 kg / h
na słomie	do 450 kg / h
na zbożu	do 700 kg / h
Moc	30 kW, 400 V

UNIWERSALNE (WSZYSTKIE MATERIAŁY)
WOM
SILNIK ELEKTRYCZNY
SILNIK SPALINOWY

PRIME-400 PRO

Wydajność	
na trocinie	do 750 kg / h
na słomie	do 700 kg / h
na zbożu	do 700 kg / h
Moc	45 kW, 400 V

BUK

DĄB

MISKANT

OBORNIK KURZY

PAPIER

SŁOMA RZEPAKOWA

LINIE DO PRODUKCJI PELLETU

Linie serii LDG, w połączeniu z granulatorami serii PRIME, zostały stworzone specjalnie do produkcji pelletu, granulatu oraz pasz granulowanych. Umożliwiają one połączenie kilku maszyn w jeden zamknięty cykl. Każda maszyna wykonuje swoją funkcję niezależnie – od płynnego podawania surowców, przez granulację, chłodzenie i przesiewanie granulek, aż po odciąganie pyłu i drobnych frakcji bezpośrednio do worków. Dzięki temu uzyskuje się czysty produkt, a sama produkcja pozostaje utrzymana w czystości (zebrane odpady mogą być ponownie granulowane).

Podstawowy zestaw linii zawiera:

1. Podajnik ślimakowy
2. System nawilżania
3. Peleciarkę serii PRIME/PRIME PRO
4. Kalibrator-chłodnicę do granulatu/ pelletu
5. Zamknięty układ odciągowy
6. Panel sterowania

Wszystkie rodzaje linii mogą być wyposażone w dodatkowy sprzęt, co pozwala skuteczniej i wygodniej używać podstawowego wyposażenia linii.

Dodatkowym wyposażeniem mogą być:

- WP-600 (Workownica do pakowania granulatu w worki)
- PT-1000 (Przenośnik taśmowy) z dodatkowym chłodzeniem granulatu
- RD-500 (Rozdrabniacz do słomy) ze stołem i cyklonem;
- MB-500 (Młyn bijakowy do zrębki)
- SA-400 (Suszarnia aerodynamiczna do trocin) z podajnikiem-kalibratorem
- i wiele innych urządzeń w zależności od Państwa potrzeb

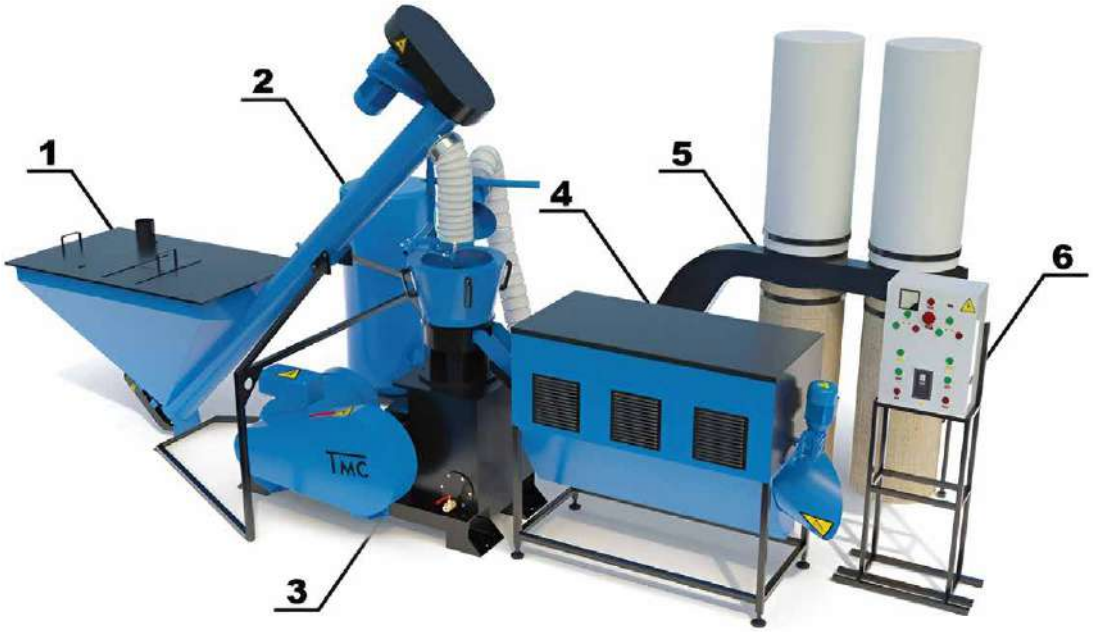

Faktyczna wydajność urządzenia zależy od wielu czynników, a w szczególności:

- od rodzaju i jakości surowców
- od trybu pracy sprzętu
- od modeli granulatora, rozmiaru i rodzaju zainstalowanej matrycy

Niektóre rodzaje surowców są trudniejsze do granulowania i wymagają od operatora specjalnych umiejętności pracy ze sprzętem.

LDG-(2000/3000/4000) KOMBI

Ta seria jest wyposażona w podajnik ze zbiornikiem do surowców o pojemności 0,2 m³ z podajnikiem ślimakowym z możliwością regulacji częstotliwości obrotów.

LDG-(2000/3000) KOMBI+

Ta seria jest wyposażona w podajnik, z możliwością kalibracji surowca przed podaniem do zbiornika, w zbiornik do surowców o pojemności 0,2 m³ z podajnikiem ślimakowym z możliwością regulacji częstotliwości obrotów.

LDG-(2000/3000/4000) KOMBI PRO

Ta seria jest wyposażona w powiększony zbiornik do surowców o pojemności 1 m³ z podajnikiem ślimakowym z możliwością regulacji częstotliwości obrotów oraz w peleciarkę serii PRIME PRO.

LDG-(3000/4000) DUO

Ta seria jest wyposażona w podwójny zbiornik załadunku surowców o pojemności 0,4 m³, jak również w dwa ślimaki z możliwością regulacji częstotliwości obrotów w momencie podawania surowców do dwóch jednocześnie pracujących granulatorów zamontowanych w linii.

LDG-(3000/4000) DUO PRO

Ta seria jest wyposażona w podwójny powiększony zbiornik załadunku surowców o pojemności 2 m³ i w dwa ślimaki z możliwością regulacji częstotliwości obrotów w momencie podawania surowców do dwóch jednocześnie pracujących granulatorów serii PRIME PRO zamontowanych w linii. Dodatkowo linie tej serii są wyposażone w najbardziej wydajne kalibratory do pelletu KC-300.

LDG-(2000/3000/4000) MAX

Ta seria jest wyposażona jest w podajnik-mieszalnik pasz serii WIR o pojemności 1 lub 2 m³ ze ślimakiem z możliwością regulacji częstotliwości obrotów w momencie podawania surowców do granulatora zamontowanego w linii. Najbardziej sprawdza się w produkcji pasz granulowanych.

LDG-(2000/3000/4000) MAX+

Ta seria jest wyposażona w podajnik ze zbiornikiem do surowców, który służy jako cyklon do odpylania i najbardziej sprawdza się przy podłączeniach do różnego typu maszyn z podawaniem pneumatycznym do zbiornika. Pojemność zbiornika – 1,5 m³. Podawanie surowca do peleciarki odbywa się za pomocą podajnika ślimakowego z możliwością regulacji częstotliwości obrotów.

PRZYKŁADOWE ZESTAWY LINII

*Linia do produkcji pelletu **LDG-2000 KOMBI***
+ Suszarnia Aerodynamiczna SA-400
+ Przenośnik taśmowy PT-500

*Linia do produkcji pelletu **LDG-3000 KOMBI***
+ Przenośnik taśmowy PT-500 + Rozdrabniacz RD-1000
z cyklonem

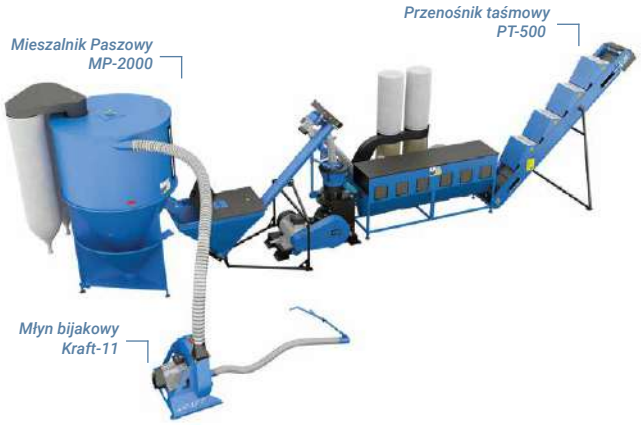

Linia do produkcji pasz granulowanych
***LDG-3000 KOMBI** + Mieszalnik Paszowy MP-2000*
+ Śrutownik (Młyn bijakowy) Kraft-11
+ Przenośnik taśmowy PT-500

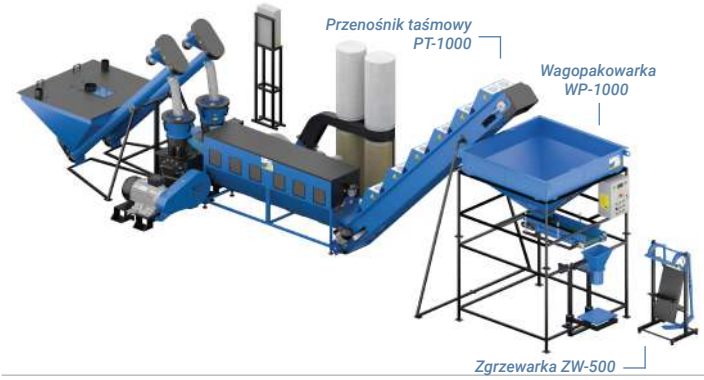

*Linia do produkcji pelletu **LDG-3000 DUO***
+ Przenośnik taśmowy PT-1000
+ Wagopakowarka WP-1000 + Zgrzewarka ZW-500

*Linia do produkcji pelletu **LDG-4000 KOMBI***
+ Workownica WP-600
+ Zgrzewarka do worków ZW-500

*Linia do produkcji pelletu **LDG-4000 MAX plus***
+ Przenośnik taśmowy PT-500 + Młyn bijakowy MB-500

BRYKIECIARKI / LINIE BRYKIETUJĄCE

Firma TechnoMaszBud oferuje dwa typy linii do produkcji brykietu – LDB do wytwarzania brykietu okrągłego oraz LPK do produkcji brykietu typu Pini Kay. Oba rozwiązania zostały zaprojektowane z myślą o wydajnej i ekonomicznej produkcji brykietu opałowego. Systemy te integrują kilka maszyn w jeden zamknięty cykl produkcyjny, w którym każda pełni określoną funkcję: od płynnego podawania surowców, poprzez brykietowanie i chłodzenie, aż po usuwanie pyłu oraz bezpośrednie pakowanie gotowego produktu do worków. Takie rozwiązanie pozwala uzyskać czysty produkt końcowy, ułatwia utrzymanie porządku w miejscu pracy, a zebrane odpady można ponownie poddać procesowi brykietowania. Podstawowa różnica między liniami LDB i LPK polega na rodzaju wytwarzanego brykietu, zastosowanym typie brykieciarek oraz wyposażeniu wchodzącym w skład zestawu.

Podstawowy zestaw linii LDB zawiera:

1. Podajnik ślimakowy
2. Brykieciarkę serii BT wyposażoną w linię chłodniczą (min. 3 metry)
3. Zamknięty układ odciągowy
4. Panel sterowania

Podstawowy zestaw linii LPK zawiera:

1. Podajnik ślimakowy
2. Brykieciarkę serii BS
3. Moduł odcinający
4. Zamknięty układ odciągowy
5. Panel sterowania

Wszystkie rodzaje linii mogą być wyposażone w dodatkowy sprzęt, co pozwala skuteczniej i wygodniej używać podstawowego wyposażenia linii.

Ogólna wydajność urządzenia zależy od wielu czynników, a w szczególności:

- od rodzaju i jakości surowców
- od trybu pracy sprzętu
- od modelu brykieciarki

Niektóre rodzaje surowców są trudniejsze do brykietowania i wymagają od operatora specjalnych umiejętności pracy ze sprzętem.

Zalety pracy

na linii serii LDB:

- ✓ maksymalna gęstość brykietu: 1,4 g/cm3
- ✓ wielkość brykietu: d=50 mm (średnica), L=20-300 mm (długość)
- ✓ wilgotność surowca: do 15%
- ✓ wielkość cząstek surowca: od 2 do 25 mm
- ✓ rodzaj surowca: trociny, łuska słonecznika, słoma itp.
- ✓ brak dymu tlenkowego podczas pracy
- ✓ brak grzałek
- ✓ jeden operator może obsłużyć 2-3 brykieciarki jednocześnie

na linii serii LPK:

- ✓ maksymalna gęstość brykietu: 1,3 g/cm^3
- ✓ trzy rodzaje matryc: kwadratowa (50×50 mm), sześciokątna (Ø60 mm) oraz "stokrotka" (Ø55 mm);
- ✓ regulowana długość brykietów
- ✓ wilgotność surowca: do 10%
- ✓ wielkość cząstek surowca: od 2 do 25 mm
- ✓ rodzaj surowca: trociny, łuska słonecznika, słoma itp.
- ✓ strefa formowania osiąga 280–350°C
- ✓ jeden operator może obsłużyć 2-3 brykieciarki jednocześnie

SERIA LDB

*Ta seria obejmuje linie oparte na **brykieciarkach mechaniczno-tłokowych BT** – wydajnych maszynach do produkcji brykietu opałowego z trocin, słomy, siana czy odpadów zbożowych. Solidny mechanizm korbowy gwarantuje niezawodną pracę i niskie zużycie energii, a technologia wytłaczania udarowego pozwala uzyskać brykiet o wysokiej gęstości. Urządzenia mogą pracować samodzielnie lub wchodzić w skład kompletnych linii produkcyjnych, takich jak LDB-350 z pojedynczym podajnikiem ślimakowym o regulowanej prędkości czy LDB-350 DUO z podwójnym podajnikiem ślimakowym do równoczesnej pracy dwóch brykieciarek.*

BRYKIECIARKA BT-350

Moc silnika	23 kW
Wydajność	do 350 kg / h

LINIA LDB-350

Moc silnika	25 kW
Wydajność	do 350 kg / h
Pojemność zbiornika	0,2 m³

LINIA LDB-350 DUO

Moc silnika	51 kW
Wydajność	do 700 kg / h
Pojemność zbiornika	0,4 m³

SERIA LPK

*Ta seria obejmuje linie oparte na **brykieciarkach ślimakowych BS** – wydajnych maszynach do produkcji brykietu typu Pini Kay z trocin, słomy, siana czy odpadów zbożowych. Proces formowania w temperaturze 280–350 °C zapewnia wysoką trwałość brykietów bez konieczności stosowania chemicznych spoiw. Urządzenia mogą pracować samodzielnie lub stanowić element kompletnej **linii produkcyjnej LPK-500** z pojedynczym podajnikiem ślimakowym o regulowanej prędkości podawania surowca. Możliwa jest produkcja brykietu o różnych kształtach i wymiarach: kwadrat (50 × 50 mm), sześciokąt (Ø 60 mm) oraz „stokrotka" (Ø 55 mm).*

BRYKIECIARKA BS-80

Moc silnika	30 kW
Wydajność	do 500 kg / h

LINIA LPK-500

Moc silnika	33 kW
Wydajność	do 500 kg / h
Pojemność zbiornika	0,2 m³

AERODYNAMICZNE SUSZARNIE

Suszarnie aerodynamiczne służą do przygotowywania surowca przed rozpoczęciem procesu peletowania czy brykietowania. Generator ciepła (piec) zapewnia wysuszenie surowca do potrzebnej wilgotności. **Główne różnice między suszarniami aerodynamicznymi SA-400, SA-600, SA-800 i SA-1200 polegają na wydajności na godzinę w zależności od mocy pieca, długości rurociągu i od silników wentylatorów. Natomiast główne różnice suszarni aerodynamicznych serii PRO polegają na kompletacji automatycznym palnikiem na pellet o mocy 250 lub 350 kW.** Trociny drewna świeżego 40-60% wilgotności i poniżej zostają wysuszone i przygotowane do peletowania po jednorazowym przepuszczeniu przez suszarnię.

Budowa suszarni aerodynamicznej:

1. Piec (murowany z cegieł szamotowych)
2. Zasobnik podajnika
3. Kalibrator
4. Podajnik ślimakowy
5. Rura rozpędzania surowców
6. Trzy komory suszące
7. System rurociągów
8. Wentylator promieniowy
9. Cyklon
10. Panel sterowania z regulatorem częstotliwości (nie zobrazowany)

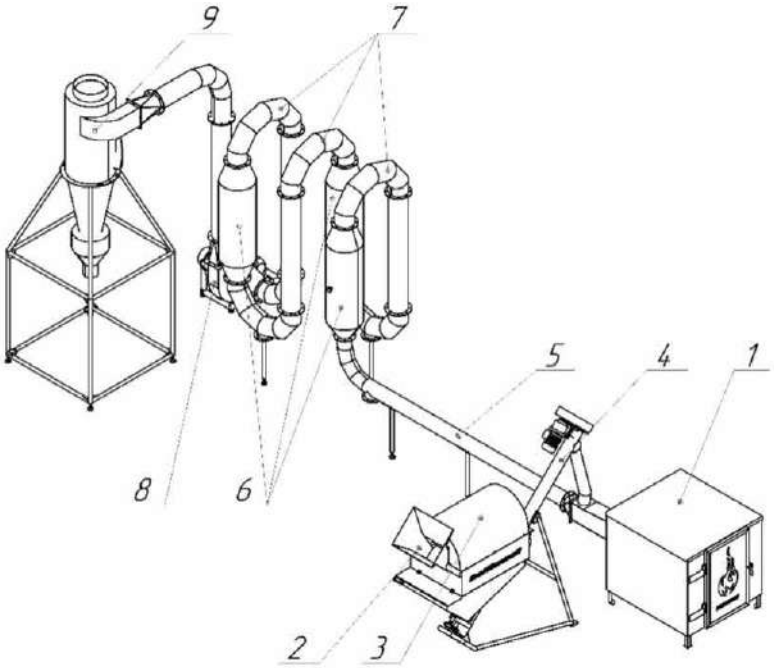

Jak działa suszarnia aerodynamiczna?

1 Do zbiornika kalibratora-podajnika podawany jest surowiec, który jest wstępnie przesiewany od dużych zanieczyszczeń. Dodatkowo na wylocie podajnika są zamontowane magnesy neodymowe, które wyłapują zanieczyszczenia metalowe.

2 Kalibrator-podajnik podaje surowiec do rurociągu suszarni. Szybkość podawania jest regulowana przetwornicą częstotliwości. Przy działaniu wentylatora w suszarni powstaje rozrzedzenie, dzięki któremu ogrzane powietrze jest pobierane z generatora ciepła (pieca) do rury podającej surowiec, z której leci ze skalibrowanymi surowcami do pierwszej komory suszącej.

3 W komorze suszącej następuje zakręcenie przepływu powietrza zmieszanego z surowcami, a osiągana prędkość wynosi 25-28 m/s. Wskutek tarcia cząstek surowca między sobą i interakcji z ogrzanym powietrzem są one podgrzewane, wilgoć jest intensywnie eliminowana, a w górnej części komory powstaje „warstwa wrzenia". Podczas suszenia lżejsze cząstki są przenoszone do drugiej komory suszącej z przepływającym nośnikiem ciepła. Tam analogicznie następuje wysuszenie surowca.

4 Z komór suszących surowiec z nośnikiem ciepła wchodzi do cyklonu, przez który przechodzi surowiec i cząstki są separowane od pary wodnej, która powstała podczas suszenia. Przez górny otwór cyklonu wychodzi para, która jest odprowadzana na zewnątrz, a przez dolny - wysuszona trocina.

SA-400

Moc silnika	4,75 kW, 400 V
Wydajność	do 400 kg / h

SA-400 PRO

Moc silnika	4,75 kW, 400 V
Wydajność	do 400 kg / h
Moc palnika	250 kW

SA-600

Moc silnika	7,35 kW, 400 V
Wydajność	do 600 kg / h

SA-600 PRO

Moc silnika	7,35 kW, 400 V
Wydajność	do 600 kg / h
Moc palnika	350 kW

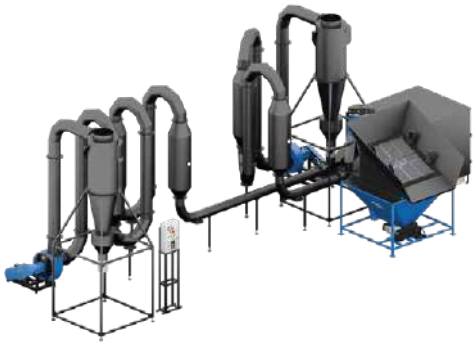

SA-800

Moc silnika	11,35 kW, 400 V
Wydajność	do 800 kg / h

SA-800 PRO

Moc silnika	11,35 kW, 400 V
Wydajność	do 800 kg / h
Moc palnika	350 kW

SA-1200

Moc silnika	23,85 kW, 400 V
Wydajność	do 1200 kg / h

SA-1200 PRO

Moc silnika	23,85 kW, 400 V
Wydajność	do 1200 kg / h
Moc palnika	500 kW

PALNIKI NA PELLET

DOMNA ECO 22-80 KW

Seria Domna Eco to palniki dla sektora domowego i komercyjnego. Mogą ogrzać powierzchnię od 100 do 800 m³. Zakres mocy od 22 do 80 kW.

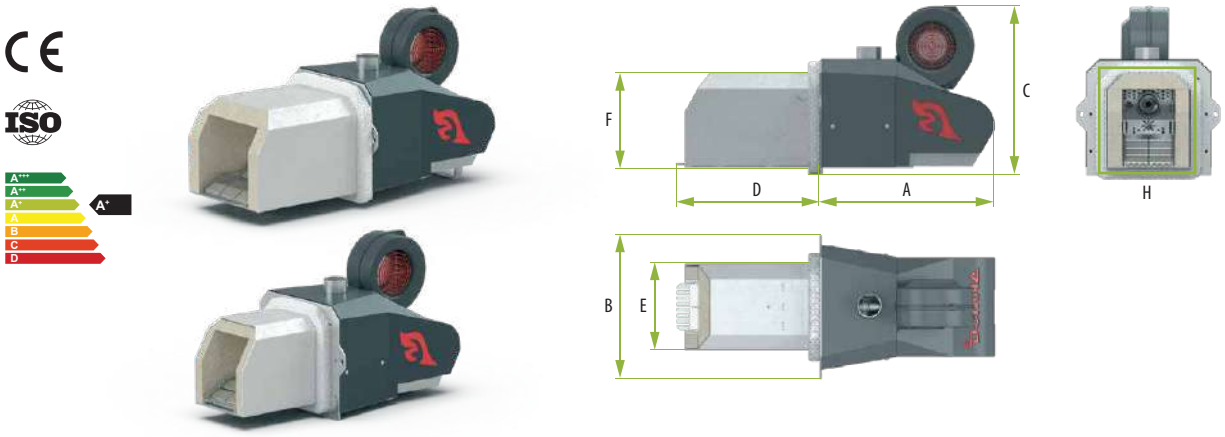

Model	22 kW	35 kW	50 kW	60 kW	80 kW
Moc (min-max), kW	4-25	7-38	10-60	12-67	16-85
Napięcie sieciowe	230V AC / 50Hz				
Paliwo	Pellet Ø 6-8 mm				
Waga, kg*	23.6	26.1	30.1	27.8	33
Moc zużywana (praca), W	123				
Moc zużywana (rozpalanie), W	397				
Wymagany ciąg kominowy	22 Pa				
Poziom hałasu	45 dB				
Sprawność cieplna (COP)	Do 98%				
Długość tylnej części (A), mm	365	365	365	365	365
Całkowita szerokość (B), mm	280	280	280	280	280
Całkowita wysokość (C), mm	338	338	338	338	338
Długość paleniska palnika (D), mm	214	236	300	236	300
Szerokość paleniska palnika (E), mm	161	181	181	229	229
Wysokość paleniska palnika (F), mm	183	199	199	199	199
Otwór montażowy pod palnik (H) Szerokość x Wysokość, mm	163x185	202x184	202x184	202x233	202x233

* Bez ślimaka podającego i kontrolera ** Zależy od kotła i systemu grzewczego

DOMNA PRO 100-250 KW

Seria Domna Pro to palniki dla sektora komercyjnego i przemysłowego. Mogą ogrzać powierzchnię od 1000 do 2500 m³. Zakres mocy od 100 do 250 kW.

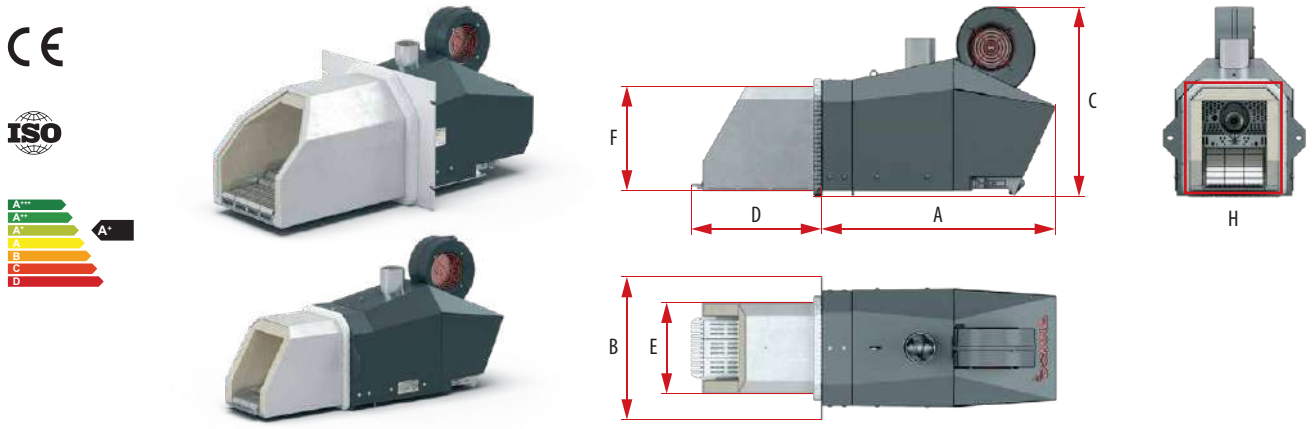

Model	100 kW	150 kW	200 kW	250 kW
Moc (min-max), kW	20-110	30-160	40-240	50-270
Napięcie sieciowe	230V AC / 50Hz			
Paliwo	Pellet Ø 6-8 mm			
Waga, kg*	55	62	107	113
Moc zużywana (praca), W		130	180	
Moc zużywana (rozpalanie), W	397	500	583	
Wymagany ciąg kominowy	22 Pa			
Poziom hałasu	51 dB			
Sprawność cieplna (COP)	Do 98%			
Długość tylnej części (A), mm	625	561	752	513
Całkowita szerokość (B), mm	361	361	530	530
Całkowita wysokość (C), mm	481	481	533	533
Długość paleniska palnika (D), mm	300	315	276	515
Szerokość paleniska palnika (E), mm	229	281	332	332
Wysokość paleniska palnika (F), mm	264	264	321	347
Otwór montażowy pod palnik (H) Szerokość x Wysokość, mm	236x270	288x270	340x355	340x355

* Bez ślimaka podającego i kontrolera ** Zależy od kotła i systemu grzewczego

DOMNA MAX 300-750 KW

Seria Domna Max to palniki dla sektora przemysłowego, jak również do zadań, w przypadku których potrzebna jest maksymalna moc. Mogą ogrzać powierzchnię od 3000 do 7500 m³. Zakres mocy od 300 do 750 kW.

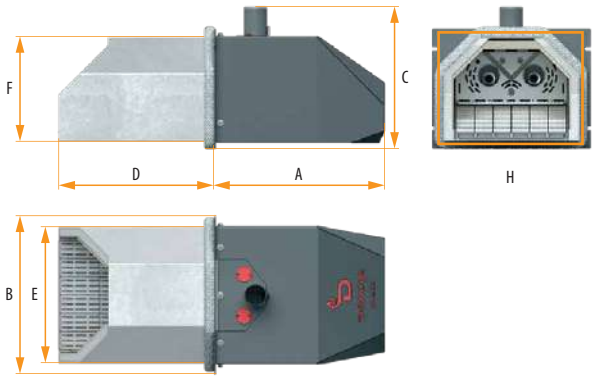

Model	300 kW	350 kW	400 kW	500 kW	750 kW
Moc (min-max), kW	60-320	70-380	80-440	100-550	150-820
Napięcie sieciowe	230V AC / 50Hz				
Paliwo	Pellet Ø 6-8 mm				
Waga, kg*	141	157	264	289	462
Moc zużywana (praca), W	315	230	315	333	416
Moc zużywana (rozpalanie), W	815	660	815	1073	1156
Wymagany ciąg kominowy	22 Pa				
Poziom hałasu	45 dB				
Sprawność cieplna (COP)	Do 98%				
Długość tylnej części (A), mm	761	571	955	955	1263
Całkowita szerokość (B), mm	530	530	580	656	753
Całkowita wysokość (C), mm	533	473	681	681	768
Długość paleniska palnika (D), mm	338	520	289	289	384
Szerokość paleniska palnika (E), mm	390	453	453	511	581
Wysokość paleniska palnika (F), mm	347	347	491	491	583
Otwór montażowy pod palnik (H) Szerokość x wysokość, mm	397x354	460x354	460x498	518x498	588x590

* Bez ślimaka podającego i kontrolera ** Zależy od kotła i systemu grzewczego.

ROZDRABNIACZE

ROZDRABNIACZ DOMOWY

*Rozdrabniacze domowe są przeznaczone do rozdrabniania siana, ziarna, słomy dla zwierząt domowych i innych potrzeb. Te modele są proste i intuicyjne w obsłudze. Mają niewielką wagę i wymiary, co jest bardzo wygodne w transporcie lub przechowywaniu sprzętu. Sita są wymienne, co pozwala dobrać frakcję do odpowiednich potrzeb. Główną różnicą między **RD-150 a RDS-30** jest to, że RD-150 ma możliwość mielenia ziarna.*

RDS-30

Wydajność	do 50 kg / h
Moc	1,1 kW, 230 / 400 V
Liczba noży	4 szt

RD-150

Wydajność	
na ziarnie	do 150 kg / h
na słomie	do 100 kg / h
Moc	2,2 kW, 230 / 400 V
Liczba noży	10 szt

SERIA RD

*Uniwersalne rozdrabniacze serii „RD" różnią się wymiarami, wydajnością, liczbą oraz typem noży, mocą silników i rodzajem połączeń. Te rozdrabniacze nadają się do mielenia różnych typów miękkich surowców, w tym słomy, siana, wiórów, zbóż, kartonu, papieru, styropianu itd. Główną różnicą między **RD-150 a RDS-30** jest to, że RD-150 ma możliwość mielenia ziarna. Sita są wymienne, co pozwala dobrać frakcję do odpowiednich potrzeb.*

RD-250

Wydajność	
na ziarnie	do 500 kg / h
na słomie	do 150 kg / h
Moc	4 kW, 230 / 400 V

RD-500

Wydajność	do 500 kg / h
Moc	11 kW, 400V

RD-1000

Wydajność	do 1000 kg / h
Moc	18.5 kW, 400V

SERIA ALLIGATOR

*Uniwersalna seria rozdrabniaczy **Alligator** przeznaczona jest do mielenia bel/balotów od 1 do 1,8 m, kostek, surowców rolniczych luzem. Nadaje się do mielenia słomy, siana, łodyg kukurydzy, łodyg słonecznika, winorośli itd. Sita są wymienne, co pozwala dobrać frakcję do potrzeb.*

CHARAKTERYSTYKA WSTĘPNEGO MIELENIA SUROWCA NA ROZDRABNIACZACH TYPU ALLIGATOR:

№	Nazwa	Alligator-18
1	Wydajność (szacunkowa), kg / h	1000-2000
2	Średnia długość mielonego surowca, cm.	od 0.6 do 5
3	Prędkość obrotowa rotora, obr. / min.	1500
4	Średnica rotora, mm	700
5	Średnica zbiornika, mm	1844
6	Wilgotność surowca, % (nie więcej)	60
7	Moc zainstalowana, kW	37/45
8	Prędkość obrotowa bębna, obr. / min.	0-8
9	Wymiary, długość, mm	2700
10	Wymiary, Szerokość, mm	2210
11	Wymiary, Wysokość, mm	1770
12	Masa, kg, od	1100

SERIA TOKMAK

*Uniwersalna seria rozdrabniaczy **TOKMAK**, wyposażona w boczny załadunek oraz ślimakowy system podawania do strefy rozdrabniania, została zaprojektowana do mielenia bel i balotów o wielkości do 1,8 metra, a także kostek i surowców rolniczych luzem. Idealnie sprawdza się w rozdrabnianiu takich materiałów jak słoma, siano, łodyg kukurydzy, łodyg słonecznika czy winorośli. Wymienne sita umożliwiają dostosowanie wielkości frakcji mielonego materiału, od 6 do 20 mm, w zależności od potrzeb.*

TOKMAK

Wydajność	
frakcja 6 mm	do 500 kg / h
frakcja 12 mm	do 800 kg / h
frakcja 18 mm	do 1000 kg / h
Moc	49 kW, 400 V

TOKMAK DUO

Wydajność	
frakcja 6 mm	do 1000 kg / h
frakcja 12 mm	do 1600 kg / h
frakcja 18 mm	do 2000 kg / h
Moc	79 kW, 400 V

ROZDRABNIACZ UNIVERSAL-11

*Uniwersalny rozdrabniacz 2 w 1 - **Universal-11**, który łączy w sobie możliwości rozdrabniacza słomy i śrutownika. Zbiornik zasypowy jest podzielony proporcjonalnie na dwie równe części. Górna część służy do mielenia słomy, a dolna do mielenia ziarna. Wymienne sita umożliwiają dostosowanie wielkości frakcji mielonego materiału, zarówno w strefie kruszenia ziarna, jak i w strefie rozdrabniania słomy. Ten sprzęt jest niezbędny w wiejskich gospodarstwach hodowlanych oraz do produkcji pelletu i brykietu. Otrzymany produkt może być stosowany jako pasza oraz ściółka dla zwierząt i ptaków.*

UNIVERSAL-11

Wydajność	
na ziarnie	do 1000 kg / h
na słomie	do 200 kg / h
Moc	11 kW, 400 V

DEZINTEGRATOR DIPS-300

Dezintegrator DIPS-300 to wielofunkcyjne urządzenie do ekstremalnie drobnego mielenia surowców — od materiałów mineralnych przez pasze, aż po składniki farmaceutyczne. Wydajnie pracuje na zasadzie mechanicznego rozdrabniania z wykorzystaniem szybkoobrotowych dysków (3000 obr./min), osiągając frakcję od 20 do 200 µm. Wyposażony w 80 palców na dysku o średnicy 450 mm, może przetworzyć od 400 do 600 ton materiału, w zależności od jego charakterystyki. Dostępne są wersje z silnikami sumarycznie o mocy 8 lub 11 kW, co pozwala dobrać parametry do specyficznych potrzeb produkcji.

DIPS-300

Liczba elementów rozdrabniających	80 szt.
Moc	11 kW, 400 V

CYKLON (ELEMENT DODATKOWY)

Cyklon to urządzenie do oczyszczania powietrza lub gazów z pyłu i innych cząstek stałych. Zanieczyszczone powietrze wpada do komory, gdzie wiruje, a cięższe cząstki pod wpływem siły odśrodkowej osadzają się na ściankach i opadają grawitacyjnie, podczas gdy czyste powietrze uchodzi górnym kanałem. Stosuje się je m.in. do oddzielania wiórów i trocin od powietrza po procesie rozdrabniania.

ROZDRABNIACZ BEL / BALOTÓW

To wydajne urządzenie zaprojektowane do szybkiego rozdrabniania suchej słomy i siana — idealne rozwiązanie dla gospodarstw hodowlanych. Dzięki bezpośredniemu napędowi rotora z wału odbioru mocy (WOM) oraz hydraulicznemu sterowaniu bębnem, maszyna oferuje stabilną i efektywną pracę. Wymienne sita (6–20 mm) umożliwiają regulację długości cięcia, a zasięg wyrzutu sięgający do 10 m oraz wydajność do 2,5 t/h zapewniają szybką obróbkę dużych ilości balotów

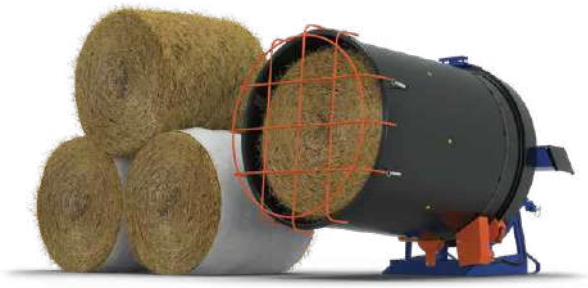

RD-2500 na WOM

Wydajność	do 2500 kg / h
Maksymalna średnica beli	1,5 m
Minimalna moc WOM	80 KM

ROZDRABNIACZE DO ODPADÓW, SHREDDERY, NISZCZARKI

ROZDRABNIACZ DO PALET

*Rozdrabniacz do palet **SB-10** to mocne i proste w obsłudze urządzenie do kruszenia i recyklingu palet drewnianych. Umożliwia szybkie i wygodne rozdrabnianie, a uzyskane drewno można wykorzystać np. do produkcji pelletu. Sprawdza się także przy recyklingu makulatury, tworzyw sztucznych i innych materiałów. Mechanizm ślimakowy zapewnia wysoką efektywność w obróbce dużych elementów, takich jak palety, ramy okienne czy odpady przemysłu drzewnego.*

SB-10

Moc silnika	7,5 kW, 400 V
Wydajność	do 50 palet / h

ROZDRABNIACZ DWUWAŁOWY

*Rozdrabniacze serii **EZ** to dwuwałowe rozdrabniacze wirnikowe o wysokim momencie obrotowym, stworzone do pracy z twardymi i wymagającymi materiałami. Ich konstrukcja łączy niską prędkość obrotową z dużą siłą cięcia, co zapewnia stabilną i niezawodną pracę przy minimalnych wymaganiach konserwacyjnych. Wyposażone w funkcję automatycznego rewersu, automatycznie cofają noże w przypadku napotkania wyjątkowo twardych fragmentów, by podjąć kolejną próbę rozdrobnienia.*

EZ-40

Moc silnika	74 kW, 400 V
Średnica rotora	400 mm
Liczba noży	40 szt.

NISZCZARKA DO TEKTURY I KARTONU

***NT-2** to kompaktowe urządzenie do przekształcania zużytych kartonów w materiał opakowaniowy. Rozdrabnia je na elastyczne arkusze, które świetnie sprawdzają się jako wypełnienie lub ochrona produktów w transporcie. Pozwala to obniżyć koszty zakupu nowych materiałów i zmniejszyć ilość odpadów. Zaawansowany mechanizm cięcia i obróbki umożliwia szybkie przetwarzanie dużych ilości kartonu w jednym cyklu.*

NT-2

Moc silnika	1,1 kW, 230 V
Wydajność	1–2 m³/h
Szerokość ostrza tnącego	320 mm

ROZDRABNIACZ JEDNOWAŁOWY

*Rozdrabniacz **RJ-600** stał się klasycznym rozdrabniaczem do wszelkiego rodzaju odpadów. Rozdrobniony materiał można rozładować za pomocą przenośnika powietrznego lub przenośnika taśmowego. Profilowany innowacyjny V-rotor o wymiarach 600x252 mm zawierający 28 noży o wymiarach 40x40 mm jest wykonany z wytrzymałego materiału i zamontowany na niezawodnych łożyskach. Specjalne mocowania ostrzy są przyspawane do wyfrezowanych kieszeni na rotorze. Noże tnące są w nich zamontowane i przykręcone z tyłu. Zapewnia to szybką i łatwą wymianę ostrza.*

RJ-600

Moc silnika	22 kW
Średnica rotora	252 mm
Liczba noży	28 szt.

ROZDRABNIACZ UDAROWY DO PLASTIKU

*Rozdrabniacz **GRINDEX-7** z wałem poziomym jest idealnym rozwiązaniem dla firm zajmujących się recyklingiem odpadów. To urządzenie może rozdrobnić polimery, tworzywa sztuczne, plastik (taki jak HDPE, LDPE, PP, PE i PVC), a nawet odpady drewniane i stolarskie. Rozdrabniacz GRINDEX umożliwia również łatwe czyszczenie oraz szybką wymianę lub ostrzenie noży dzięki modułowej budowie. Rotor o wymiarach 400x220 mm zawierający 12 noży 100x90 mm jest wykonany z wytrzymałego materiału i zamontowany na niezawodnych łożyskach.*

Grindex-7

Moc silnika	7,5 kW
Średnica rotora	220 mm
Liczba noży	14 szt.

RĘBAKI / ROZDRABNIACZE DO DREWNA

SERIA CR (RĘBAKI TARCZOWE)

*Rębaki serii **CR** - rozdrabniacze typu tarczowego, które służą do rozdrabniania gałęzi, listew, zrzyn i innych odpadów drzewnych na zrębki technologiczne o wielkości od 5 do 50 mm. Maksymalna średnica surowca wynosi 100 mm w CR-500 lub 160 mm w CR-700, w zależności od gatunku i wilgotności drewna. Rozdrabniacze serii CR mogą zmieniać kierunek wyrzucania gotowego materiału o 360 stopni. Dodatkowo, rębaki tej serii mogą być napędzane różnymi typami napędu, co odgrywa kluczową rolę w przypadku pracy bez źródła energii elektrycznej. Ta seria może pracować w połączeniu ze sprzętem do produkcji pelletu.*

WOM
SILNIK SPALINOWY
SILNIK ELEKTRYCZNY

CR-500

Frakcja wyjściowa	od 5 do 50 mm
Wydajność	do 6 m³ / h
Moc	11 kW, 400 V
Liczba noży	4 szt.

WOM
SILNIK SPALINOWY
SILNIK ELEKTRYCZNY

CR-700

Frakcja wyjściowa	od 5 do 45 mm
Wydajność	do 10 m³ / h
Moc	22 kW, 400 V
Liczba noży	2 szt.

SERIA ŻUBR (RĘBAKI BĘBNOWE)

*Rozdrabniacze do drewna serii **ŻUBR** - Rozdrabniacze typu bębnowego do użytku głównie przemysłowego, które nadają się do rozdrabniania, utylizacji i przetwarzania wszelkich odpadów drzewnych, gałęzi, odpadów z produkcji mebli (płyta wiórowa, płyta pilśniowa, sklejka), odpadów tartacznych i wielu innych. Rozdrabniacze są wyposażone w przenośnik do wygodnego rozładunku zrębki lub trocin np. w big-bag lub w zbiornik młyna bijakowego. ŻUBR-30 mieli surowiec na zrębki, ŻUBR-50/75 - od razu na trociny. Jedną z zalet tej serii rozdrabniaczy jest duży rozmiar otworu załadunkowego, co pozwala na rozdrabnianie dużych elementów materiału wyjściowego.*

ŻUBR-30

Frakcja wyjściowa	od 5 do 50 mm
Wydajność	do 15 m³ / h
Moc	32,2 kW, 400 V
Liczba noży	12 szt.

ŻUBR-55

Frakcja wyjściowa	od 5 do 10 mm
Wydajność	do 1500 kg / h
Moc	58,3 kW, 400 V
Liczba noży	68 szt.

ŻUBR-75

Frakcja wyjściowa	od 5 do 10 mm
Wydajność	do 2000 kg / h
Moc	78,3 kW, 400 V
Liczba noży	68 szt.

ZESTAW ZMD-2 DO MIELENIA DREWNA

***Zestaw ZMD-2** to uniwersalny zestaw maszyn do mielenia drewna i został zaprojektowany dla różnych sektorów przemysłowych. Zestaw ZMD-2 doskonale sprawdza się w przemyśle drzewnym, sektorze przetwarzania odpadów, przetwarzaniu biomasy na pellet opałowy. W pełni zautomatyzowany proces mielenia drewna przy użyciu zestawu ZMD-2 obejmuje kilka kluczowych etapów, które gwarantują efektywność i wysoką jakość końcowego produktu. Operator podaje gałęzie lub ścinki do rębaka ŻUBR-30, który przetwarza surowiec na zrębki. Następnie materiał trafia do młyna bijakowego z sitami o otworach 6 mm. Ostatecznie rozdrobniony materiał przechodzi przez cyklon, a powietrze wypływa przez centralnie umieszczony kanał.*

Frakcja wyjściowa	6 mm
Wydajność	1000 kg / h
Moc	94,7 kW, 400 V

MŁYNY BIJAKOWE / ŚRUTOWNIKI

SERIA MB

*Seria młynów bijakowych **MB** przeznaczona jest do mielenia ziarna, wiórów, zrębki i innych odpadów z obróbki drewna oraz odpadów rolniczych. Liczba młotków - 36 szt. Główną różnicą między młynami bijakowymi jest wydajność i moc jednostki napędowej (15 kW/22 kW/30 kW). Te młyny bijakowe mają możliwość rozdrabniania mokrych surowców, zawierają lej zasypowy i odbiór/podawanie pneumatyczne, co sprawia, że sprzęt jest uniwersalny, prosty i wygodny w obsłudze. Młyny bijakowe mogą być również wyposażone w cyklon do oddzielania ciężkich cząstek od powietrza i pyłu. Wymienne sita umożliwiają dostosowanie wielkości frakcji mielonego materiału w zależności od potrzeb. Ponadto te młyny bijakowe mogą pracować w połączeniu ze sprzętem do produkcji pelletu i pasz.*

MB-500 | 15

Wydajność	
na trocinie	do 400 kg / h
na zbożu	do 3 ton / h
Moc	15 kW, 400 V

MB-500 | 22

Wydajność	
na trocinie	do 500 kg / h
na zbożu	do 3,5 ton / h
Moc	22 kW, 400 V

MB-500 | 30

Wydajność	
na trocinie	do 600 kg / h
na zbożu	do 3,5 ton / h
Moc	30 kW, 400 V

MB-500 DUO

Wydajność	
na trocinie	do 1000 kg / h
Moc	60 kW, 400 V

MB-1000

Wydajność	
na trocinie	do 1000 kg / h
Moc	62,5 kW, 400 V

MB-1200

Wydajność	
na trocinie	do 1200 kg / h
Moc	82,5 kW, 400 V

SERIA KRAFT

*Młyny bijakowe **„KRAFT"** przeznaczone są do mielenia zbóż oraz wiórów. Urządzenie automatycznie zasysa surowiec przeznaczony do mielenia i może go podawać do mieszalnika paszowego lub podajnika, z którym można go połączyć i stworzyć linię do przygotowywania pasz lub linię do pelletu. Utworzenie strefy niskiego ciśnienia w rurze zbiorczej zapewnia stabilny ciąg i efektywny ruch surowca. W młynach bijakowych zainstalowano elastyczną rurę, służącą do niezakłóconego wsysania zbóż oraz wiórów w odległości do 5 metrów od urządzenia, której wolny koniec jest wyposażony w wygodny uchwyt. Liczba młotków - 16 szt. Wymienne sita umożliwiają dostosowanie wielkości frakcji mielonego materiału w zależności od potrzeb.*

KRAFT-4

Wydajność	do 400 kg / h
Moc	4 kW, 230 / 400 V

KRAFT-7

Wydajność	do 700 kg / h
Moc	7,5 kW, 400 V

KRAFT-11

Wydajność	do 1000 kg / h
Moc	11 kW, 400 V

KRAFT-15

Wydajność	do 1500 kg / h
Moc	15 kW, 400 V

KRAFT-22

Wydajność	do 2000 kg / h
Moc	22 kW, 400 V

KRAFT-30

Wydajność	do 3000 kg / h
Moc	30 kW, 400 V

ZESTAW: ZASOBNIK ZB-1 + KRAFT-4 KW + CYKLON

Możliwość pracy młynów bijakowych w zestawie z cyklonem przeciwpyłowym oraz zbiornikiem do surowca ZB-1

ŚRUTOWNIK GRAWITACYJNY

*Śrutownik grawitacyjny **LIDER-4** to wydajny młyn bijakowy do mielenia zboża, słomy i innych surowców w gospodarstwach rolnych. Wyposażony w silnik 4 kW (230 V lub 400 V) oraz wymienne sita o różnych średnicach, pozwala dostosować grubość mielenia do potrzeb. Solidna konstrukcja, wydajność do 400 kg/h i prosta obsługa sprawiają, że jest to niezawodne urządzenie do codziennej produkcji pasz.*

LIDER-4

Wydajność	do 400 kg / h
Moc silnika	4 kW, 230 / 400 V

WAGOPAKOWARKI / WORKOWNICE / DOZOWNIKI

SERIA WP (PAKOWARKI ELEKTRYCZNE)

*Pakowarki, inaczej wagoworkownice serii **WP** przeznaczone są do dozowania produktów sypkich o wysokim stopniu dokładności. Surowce są dozowane do gotowych worków foliowych lub worków polipropylenowych. Urządzenie działa w trybie półautomatycznym. Wystarczy tylko zadać wagę, ustawić pojemnik, uruchomić dozowanie i odebrać wypełniony pojemnik.*

WP-400

Pojemność zbiornika	do 75 L
Zużycie energii elektrycznej	0,5 kW / 1 kW, 230 V

WP-400+

Pojemność zbiornika	do 400 L
Zużycie energii elektrycznej	0,5 kW / 1 kW, 230 V

WP-600

Pojemność zbiornika	do 125 L
Zużycie energii elektrycznej	0,5 kW / 1 kW, 230 V

WP-600+

Pojemność zbiornika	do 760 L
Zużycie energii elektrycznej	0,5 kW / 1 kW, 230 V

WP-1000

Pojemność zbiornika	do 1000 L
Zużycie energii elektrycznej	0,5 kW / 1 kW, 230 V

LCP-600

Pojemność zbiornika	do 1000 L
Zużycie energii elektrycznej	2,67 kW, 230 V

SERIA AF (PAKOWARKI AUTOMATYCZNE)

*Automatyczna linia pakująca **AF-8B** jest przeznaczona do zapewnienia ciągłego procesu pakowania sypkich produktów metodą wagową, takich jak pellet, piasek, żwir, sól czy też nawóz oraz do pakowania ich w worki foliowe polimerowe (polietylen, duplex, triplex). Zakres roboczy wag - od 2 do 25 kg. Przenośnik pobiera surowiec ze zbiornika, który stoi na początku linii, i wsypuje go do dozownika. Dozownik mierzy wagę surowca, która została ustawiona na kontrolerze, wsypuje go do worka, zamyka worek i podaje go na przenośnik końcowy do odbierania gotowych zapakowanych worków z surowcem.*

AF-8B

Wydajność	do 480 op./ h
Moc	3,5 kW, 400 V

SERIA DVSV (DOZOWNIKI MECHANICZNE)

*Półautomatyczne dozowniki wagowe serii **DVSV** służą do pakowania substancji sypkich w dawkach od 0,25 kg do 70 kg do pojemników i worków. To są urządzenia do napełniania typu grawitacyjnego, to znaczy, gdy substancja pod wpływem własnego ciężaru dostaje się z zasobnika do dozownika. Dozowniki wagowe serii DVSV nie wykorzystują tensometrów, energii elektrycznej i sprężonego powietrza, to znaczy nie ma potrzeby kupowania dodatkowego sprzętu (kompresor, system oczyszczania powietrza itp.). Główne rodzaje produktów, które mogą być dozowane to: cukier, zboża, pasze, granulki, nasiona, proszki do prania i tym podobne.*

DVSV-F

Zakres pakowania	od 5 do 70 kg
Wydajność	do 400 op. / h

Dozownik CMK

Zakres pakowania	od 100 do 1500 kg
Wydajność	do 60 t / h

DVSV-M

Zakres pakowania	od 5 do 70 kg
Wydajność	do 400 op. / h

DVSV-N

Zakres pakowania	od 0,25 do 10 kg
Wydajność	do 1000 op. / h

DVSV-S

Zakres pakowania	od 0,25 do 10 kg
Wydajność	do 1000 op. / h

DVSV-50

Zakres pakowania	od 25 do 70 kg
Wydajność	do 400 op. / h

SERIA DPS (DOZOWNIKI ŚLIMAKOWE)

*Dozownik ślimakowy **DPS 250** jest przeznaczony do pakowania materiałów sypkich w opakowania do 10 kg. Ten półautomatyczny dozownik jest stosowany głównie do pakowania mąki, cukru, proszku, nawozów i nadaje się do dozowania podobnych sproszkowanych produktów pylistych do gotowych pojemników lub worków. Model ten ma 250-litrowy zbiornik z dolnym pozycjonowaniem. Kółka ułatwiają transport dozownika po zakładzie produkcyjnym. Jednostka dozująca jest wykonana ze stali nierdzewnej, która nadaje się do materiałów spożywczych i nie podlega korozji. Dozownik wagowy działa w trybie półautomatycznym. Operator umieszcza pojemnik na wiszącej półce, a po naciśnięciu pedału dozownik automatycznie rozpoczyna podawanie produktu przez ślimak, a następnie automatycznie waży i zatrzymuje podawanie po osiągnięciu ustawionej w programie wagi.*

DPS-250

Pojemność zbiornika	do 250 L
Moc	0,75 kW, 230 V
Zakres dozowania	od 1 do 10 kg

AUTOMATYCZNA LINIA DO PAKOWANIA I UKŁADANIA NA PALETY

Automatyczna linia pakująca i paletyzująca została zaprojektowana w celu zapewnienia nieprzerwanego procesu pakowania produktów sypkich, takich jak pellet, piasek, żwir, sól czy nawóz, przy użyciu metody wagowej. Produkty te są pakowane w foliowe worki polimerowe, a następnie układane na paletach w sposób zautomatyzowany.

Ta linia pozwala zautomatyzować proces pakowania i zminimalizować zaangażowanie ludzkiej pracy. Zadaniem operatora będzie napełnianie zbiornika, doprowadzanie pustej palety do miejsca układania worków i odbiór palety z ułożonymi na niej zapakowanymi produktami.

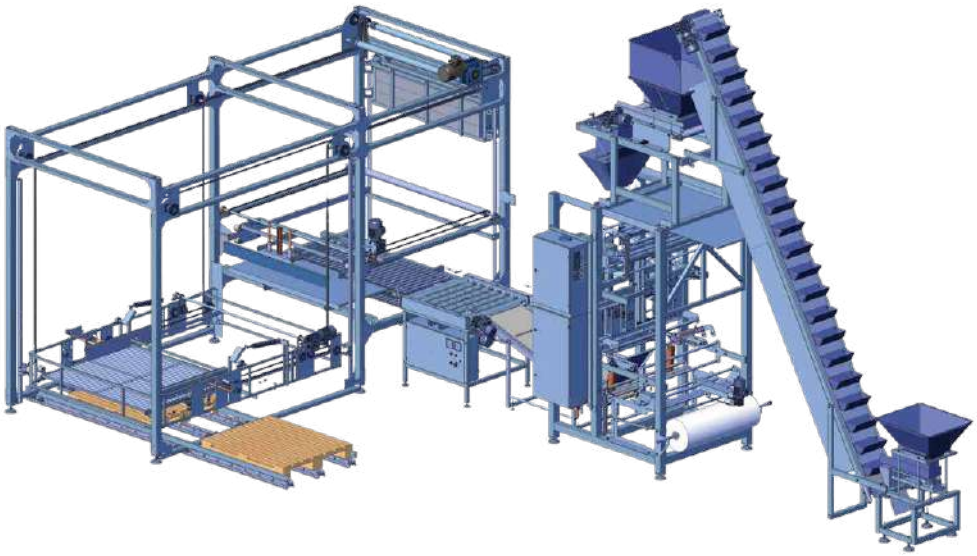

AUTOMATYCZNA LINIA DO PAKOWANIA I UKŁADANIA NA PALETY

Całkowita moc	7 kW, 400 V
Całkowite zasilanie pneumatyczne	6/800 atm./ l. min
Wydajność	do 480 op. / h
Wymiary palet	EUR 1200x800 EPAL 1200x1000
Szerokość / średnica rolki folii (maks.)	1100/500 mm.
Długość / szerokość opakowania (maks.)	750/500 mm.
Zakres dawkowania	2 000 – 25 000 g.
Pojemność zbiornika pakowarki	od 100 do 10 000 l.
Całkowita waga	2000 kg

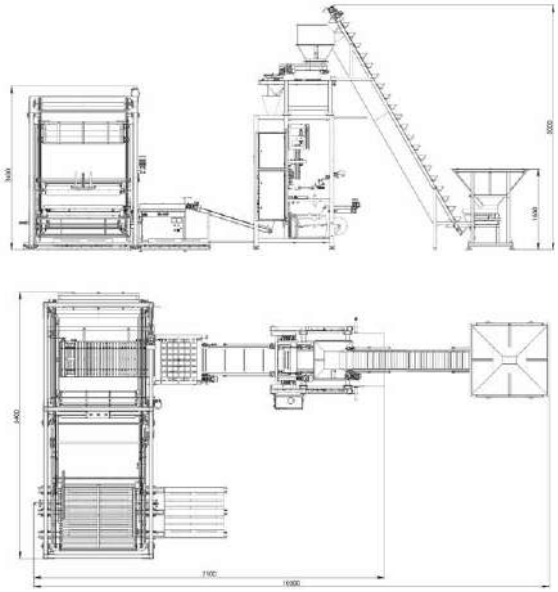

Jak działa automatyczna linia pakująca i paletyzująca?

1. Przenośnik pobiera surowiec ze zbiornika, który stoi na początku linii, i wsypuje go do dozownika.
2. Dozownik mierzy wagę surowca, która została ustawiona na kontrolerze, wsypuje go do worka, zamyka worek i podaje go na przenośnik końcowy do odbierania gotowych, zapakowanych worków z surowcem.
3. Z przenośnika końcowego worek jest odbierany i zorientowany zgodnie z określonym schematem formowania rzędu.
4. Uformowany rząd za pomocą ruchomej platformy i mechanizmu uszczelniającego przesuwa się bezpośrednio na samą paletę, gdzie jest układany warstwa na warstwie.

*Zgrzewarka impulsowa **ZW-500** nadaje się do zgrzewania worków z polietylenu, folii polipropylenowej i laminowanego papieru oraz innych worków foliowych do pakowania różnych produktów. Sprzęt jest przeznaczony do wszystkich rodzajów folii o grubości od 10 do 100 mikronów. Zgrzewarka pozwala uzyskać płaski, trwały szew o szerokości 3 mm i długości 500 mm. Czas zgrzewania od 1 do 8 sekund (w zależności od grubości folii).*

Zgrzewarka do worków ZW-500

Moc	0,3 kW, 230 V
Długość spawu	500 mm

Ten sprzęt przeznaczony jest do szybkiego i efektywnego zamykania worków jutowych, polipropylenowych, papierowych, polietylenowych, sizalowych, z tkanin lnianych, płóciennych itp. Urządzenie zapewnia szczelne zamknięcie, co chroni zawartość worka przed utratą świeżości i zanieczyszczeniem. Zalety, które ma ta zaszywarka to płynna regulacja wysokości zaszywarki względem taśmociągu, możliwa praca z workami o różnych rozmiarach.

Zszywarka do worków z taśmociągiem

Moc	1,5 kW, 230 V
Wydajność	do 500 szt. / h
Długość taśmy	3000 mm

To podłogowe urządzenie do trwałego zgrzewania opakowań foliowych i laminowanych. Wyposażona w nożny pedał, regulowaną półkę i poziomy moduł zgrzewający, umożliwia wygodną obsługę różnych rozmiarów worków. Zgrzewa materiały o grubości 10–120 µm, tworząc solidny szew o wysokości 20 mm, w temperaturze 80–150 °C. Idealna do pakowania w zakładach produkcyjnych i magazynach.

Zgrzewarka do worków ZO-500

Moc	0,4 kW, 230 V
Długość spawu	500 mm

Wózek transportowy z automatycznym wyładunkiem napełnionego worka służy do transportowania i ewentualnego zaszywania napełnionych worków przez dozowniki przy wydajności do 10 ton na godzinę. Dzięki wózkowi transportowemu wystarczy jedna osoba do obsługi procesu napełniania i zszywania worków.

Wózek transportowy linii pakującej WTLP-10

Maksymalne obciążenie	do 150 kg
Długość	od 1500 do 2500 mm

KALIBRATORY-CHŁODNICE DO PELLETU (GRANULEK)

SERIA KC

*Kalibratory-chłodnice serii **KC** przeznaczone są do przesiewania, kalibracji i wstępnego chłodzenia granulatu po wyprodukowaniu. Kalibrator ma motoreduktor i króćce do podłączenia systemu odciągowego. Urządzenie wyposażone jest w wymienny bęben separacyjny, którego średnicę otworów wybiera się przy zamówieniu maszyny spośród dostępnych rozmiarów - od 2 do 12 mm, z gradacją co 2 mm. Mały rozmiar pozwala na umieszczenie maszyny nawet na małej powierzchni. Kalibrator bębnowy jest również elementem linii do produkcji pelletu i granulowanych pasz naszej produkcji. Dzięki solidnej konstrukcji oraz wysokiej precyzji działania, kalibratory serii KC zapewniają nie tylko dokładne odsiewanie niepożądanych frakcji, ale także równomierne chłodzenie surowców w zestawie z systemami odciągowymi serii SO, co ma kluczowe znaczenie na dalszych etapach produkcji. Zastosowanie wymiennych sit o różnych średnicach pozwala na dostosowanie urządzenia do granulek o różnej średnicy, co czyni je wyjątkowo wszechstronnym.*

KC-100

Moc	0,12 kW, 400 V
Średnica otworów w bębnie	od 3 mm do 10 mm

KC-200

Moc	0,12 kW, 400 V
Średnica otworów w bębnie	od 3 mm do 10 mm

KC-300

Moc	0,37 kW, 400 V
Średnica otworów w bębnie	od 3 mm do 10 mm

SERIA KOMFI

*Kalibratory-chłodnice serii **KOMFI** są przeznaczone do efektywnego przesiewania, kalibracji oraz chłodzenia granulek po wyjściu z granulatora, dzięki zastosowaniu zamontowanych wydajnych wentylatorów umieszczonych w obudowie. Zasada działania tych urządzeń opiera się na stałej cyrkulacji powietrza, które przepływa przez warstwę granulek znajdujących się w górnej części chłodnicy, zapewniając ich szybkie i równomierne chłodzenie. W dolnej części urządzenia odbywa się przesiewanie od zanieczyszczeń i drobnych cząstek, a specjalnie zaprojektowany wentylator równomiernie rozprowadza powietrze, wspierając cały proces. Pojemność chłodnicy wynosi 289 litrów, co umożliwia skuteczne schłodzenie dużej ilości granulatu w bardzo krótkim czasie, a to jest istotne w przypadku intensywnych procesów produkcyjnych. Siatka przesiewająca została umieszczona pod optymalnym kątem w stosunku do linii horyzontu, co gwarantuje płynne przemieszczanie się granulek od momentu wejścia do chłodnicy, aż do punktu ich wyjścia, minimalizując ryzyko zatorów i optymalizując cały proces. Dodatkowo urządzenie zostało wyposażone w kółka, które ułatwiają transport sprzętu po zakładzie produkcyjnym i mogą z łatwością unieść do 160 kg.*

KOMFI-1

Liczba wentylatorów	1 szt.
Moc wentylatorów	1 x 0,14 kW
Pojemność zbiornika	289 l

KOMFI-2

Liczba wentylatorów	2 szt.
Moc wentylatorów	2 x 0,14 kW
Pojemność zbiornika	289 l

ZESTAWY

*System chłodzenia pelletu **SC-600** przeznaczony jest do chłodzenia granulatu paliwowego i paszowego przed zapakowaniem go do worka z polietylenu. Chłodnica jest wyposażona w dwa motoreduktory o mocy 0,25 kW do transportu granulatu ze zbiornika do dalszego pakowania. Chłodnica działa w połączeniu z systemem odciągowym oraz przenośnikiem.*

SYSTEM CHŁODZENIA PELLETU SC-600

Moc systemu odciągowego	1,5 kW, 400 V
Pojemność zbiornika	0,6 m³

Zestaw do przesiewania ZP-3 jest przeznaczony do przesiewania materiałów sypkich od zanieczyszczeń w budownictwie, górnictwie, przemyśle drzewnym. Zestaw składa się z przesiewacza bębnowego oraz podajnika Zbiornik podajnika jest przystosowany do załadunku za pomocą ciągnika lub Manitou. Zbiornik może umieścić 2 pełne powiększone łyżki Manitou.

ZESTAW DO PRZESIEWANIA MATERIAŁÓW SYPKICH ZP-3

Pojemność zbiornika	3,5 m²
Wydajność	do 28 m² / h
Moc	11 kW, 400 V

ZBIORNIK - CHŁODNICA

Urządzenie może być używane zarówno do krótkotrwałego chłodzenia i przechowywania produktów, jak i do długotrwałej akumulacji. Wchodząc do zbiornika chłodniczego, granulki są chłodzone za pomocą systemu aspiracji i trafiają do przenośnika taśmowego w celu ich dalszego transportu. W dolnej części zbiornika znajdują się otwory, które zapewniają w nim naturalną cyrkulację powietrza.

ZBIORNIK-CHŁODNICA DO PELLETU ZC-2500

Pojemność zbiornika	2,5 m³
Moc	0,87 kW, 400 V

STÓŁ WIBRACYJNY

*Obudowa stołu wibracyjnego **SW-1** jest całkowicie zamknięta. Zarówno górna, jak i dolna część elementów obudowy jest wyposażona w rury wlotowe powietrza, do których podłączony jest system odpylania. W najszerszej części korpusu urządzenia znajduje się siatka. Jest ona ustawiona pod pewnym kątem, co w interakcji z silnikiem wibracyjnym zapewnia ciągły ruch granulek od punktu wejścia do punktu wyjścia w przesiewaczu.*

STÓŁ WIBRACYJNY (KALIBRATOR WIBRACYJNY) "SW-1"

Moc	0,87 kW, 230 V
Wymiary	1785 x 784 x 764 mm

SYSTEMY ODCIĄGOWE SO (WENTYLATORY PRZECIWPYŁOWE)

SERIA SO

*Systemy odciągowe serii **SO** są specjalistycznymi urządzeniami przeznaczonymi do efektywnego zbierania i usuwania wiórów odpadowych oraz filtracji powietrza z pyłu i kurzu. Zapewnia to czystość i bezpieczeństwo. Urządzenia aspiracyjne są wyjątkowo łatwe w obsłudze, co sprawia, że ich codzienne użytkowanie nie stanowi problemu nawet dla mniej doświadczonych operatorów. Co więcej konserwacja tych systemów nie wymaga specjalistycznych narzędzi ani skomplikowanych procedur, obniżając koszty eksploatacyjne i minimalizując czas przestoju maszyn. Systemy odciągowe SO wyposażone są w worki zbiorcze, których liczba może wynosić od 1 do 6, w zależności od modelu oraz indywidualnych wymagań Klienta, co umożliwia dostosowanie systemu do różnych potrzeb produkcyjnych. Prezentowane systemy odciągowe mogą działać niezależnie: jako samodzielne jednostki lub w połączeniu z innym sprzętem do obróbki drewna, zapewniając kompleksowe rozwiązania w zakresie usuwania odpadów i pyłów. Dzięki szerokiej gamie modeli, odciągi SO znajdują zastosowanie w różnorodnych procesach przemysłowych, nie tylko w obróbce drewna, ale również w innych branżach, gdzie wymagane jest efektywne usuwanie cząstek pyłu, wiórów czy innych drobnych odpadów produkcyjnych.*
Dodatkowym atutem systemów SO jest ich budowa modułowa, która pozwala na łatwą rozbudowę i adaptację do zmieniających się wymagań produkcyjnych. Mogą być one stosowane w małych warsztatach, jak i w dużych zakładach produkcyjnych, gdzie wymagana jest duża wydajność oraz niezawodność w działaniu. Wysoka efektywność filtracji powietrza znacząco zmniejsza ilość pyłu w powietrzu, co przyczynia się do dłuższej żywotności maszyn i narzędzi, a także poprawia jakość wytwarzanych produktów.

SO-1

Wydajność	3500 m³ / h
Liczba filtrów	1 szt.
Liczba worków	1 szt.
Moc	1,5 kW, 230 / 400 V

SO-2

Wydajność	3500 m³ / h
Liczba filtrów	2 szt.
Liczba worków	2 szt.
Moc	1,5 kW, 400 V

SO-4

Wydajność	4800 m³ / h
Liczba filtrów	4 szt.
Liczba worków	4 szt.
Moc	4 kW, 400 V

SO-6

Wydajność	6000 m³ / h
Liczba filtrów	6 szt.
Liczba worków	6 szt.
Moc	5,5 kW, 400 V

SERIA WP

*Wentylatory przeciwpyłowe serii **WP** są przeznaczone do przemieszczania powietrza oraz innych mieszanin gazowych, których agresywność, w odniesieniu do stali węglowych o zwykłej jakości, nie przekracza agresywności powietrza. Wentylatory te mogą pracować w warunkach, w których mieszaniny te nie zawierają lepkich substancji, włóknistych materiałów ani innych zanieczyszczeń stałych o stężeniu większym niż 100 g/m³, co czyni je wszechstronnymi i bezpiecznymi urządzeniami do stosowania w różnych środowiskach przemysłowych w małych, jak i dużych pomieszczeniach. Wentylatory te należą do kategorii urządzeń niskiego i średniego ciśnienia, co pozwala na ich efektywne wykorzystanie w wielu różnych aplikacjach, zarówno w małych, jak i w dużych pomieszczeniach przemysłowych. Dzięki promieniowej konstrukcji wentylatory te charakteryzują się wysoką wydajnością i niezawodnością w trudnych warunkach pracy, w których wymagana jest ciągła cyrkulacja i przetłaczanie powietrza lub innych gazów. Są one szeroko stosowane w suszarniach serii SA, systemach wentylacyjnych oraz odciągowych, zapewniając skuteczne usuwanie pyłów i zanieczyszczeń z pomieszczeń produkcyjnych, magazynów oraz hal przemysłowych.*

WP-4

Częstotliwość obrotów	3000 obr. / min
Qmax	2,5 tyś m³ / h
Pv	1570 Pa
Moc	4 / 5,5 kW, 400 V

PRZENOŚNIKI TAŚMOWE / ŁAŃCUCHOWE

SERIA PRZENOŚNIKÓW TAŚMOWYCH PT / PK

Przenośniki przeznaczone są do chłodzenia, podawania gotowych surowców i pakowania do worka lub do podawania surowców do zbiornika, np. dozownika. Sprzęt ten zwiększa wydajność produkcji, przyspiesza czas pracy, prowadzi proces produkcyjny do automatyzacji. Przenośnik-kalibrator PK-2 wyposażony jest w dodatkową siatkę, która oddziela drobne i duże zanieczyszczenia w podawanym surowcu. Przenośniki są wyposażone w specjalne skrobaki, które są odporne na wysokie temperatury. Sprzęt można kupić w zestawie z wentylatorami do chłodzenia surowca (nie dotyczy PK-2)

PK-2

Wydajność	do 500 kg / h
Szerokość taśmy	400 mm
Moc	0,25 kW, 400 V
Wysokość podawania	1850 mm

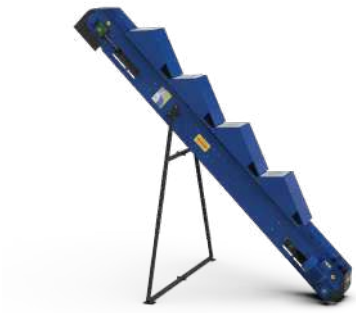

PT-250

Wydajność	do 500 kg / h
Szerokość taśmy	200 mm
Moc	0,25 kW, 400 V
Wysokość podawania	2440 mm

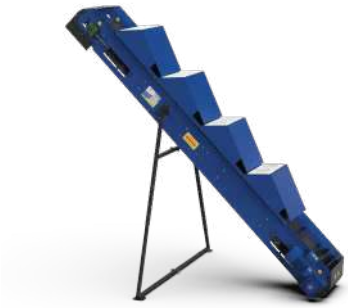

PT-500/1000

Wydajność	do 1000 kg /h
Szerokość taśmy	400 mm
Moc	0,37 kW, 400 V
Wysokość podawania	2440 mm / 3200 mm

PT-Z

Wydajność	do 1000 kg / h
Szerokość taśmy	400 mm
Moc	1,5 kW, 400 V
Wysokość podawania	2800 mm

SERIA PRZENOŚNIKÓW ŁAŃCUCHOWYCH

***Redler**, czyli przenośnik łańcuchowy (zgrzebłowy), to rodzaj taśmociągu zaprojektowany do ciągłego przesyłu różnorodnych rodzajów biomasy, takich jak siano czy słoma. Jego konstrukcja umożliwia efektywne podawanie biomasy zarówno luzem, jak i w balotach o średnicy do 1,45 m oraz w kostkach o podobnych wymiarach.*

*Przenośnik łańcuchowy **Tytan-5** to proste niezawodne urządzenie zaprojektowane z myślą o efektywnym transportowaniu różnego rodzaju surowców. Wyposażony w duży, solidny zbiornik do załadunku łyżką, doskonale sprawdza się w pracy z materiałami o zróżnicowanej strukturze i rozmiarach, takich jak zrębki, trociny, biomasa.*

REDLER

Szerokość taśmy	1750 mm
Moc	1,1 kW, 400 V
Wysokość podawania	2100 mm

TYTAN-5

Szerokość taśmy	800 mm
Moc	5,5 kW, 400 V
Wysokość podawania	1220 mm

PRZENOŚNIKI KUBEŁKOWE

SERIA PK

*Przenośniki kubełkowe serii **PK** znajdują szerokie zastosowanie w elewatorach zbożowych, młynach, magazynach oraz w liniach produkcyjnych, gdzie precyzyjny i ciągły transport jest kluczowy. To urządzenie jest niezastąpione wszędzie tam, gdzie jest potrzeba transportu sypkich materiałów na określoną wysokość, takich jak zboże, nasiona, pasze czy inne surowce sypkie takie jak PCV, zmielone materiały z tworzyw sztucznych itp. Prędkość taśmy wynosząca 2 metry na sekundę umożliwia szybki i płynny transport, a średnica bębna napędowego wynosząca 294 mm dodatkowo zwiększa trwałość i niezawodność całego systemu.*

PK-260

Wydajność	do 10 t / h
Moc	1,5 kW, 400 V
Wysokość podawania	2,6 m
Ilość kubelków	29 szt.
Pojemność kubełka	1,06 L

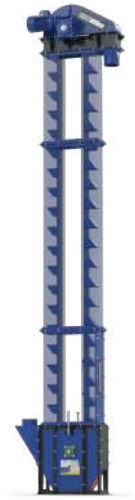

PK-450

Wydajność	do 10 t / h
Moc	1,5 kW, 400 V
Wysokość podawania	4,5 m
Ilość kubelków	48 szt.
Pojemność kubełka	1,06 L

PK-550

Wydajność	do 10 t / h
Moc	1,5 kW, 400 V
Wysokość podawania	5,5 m
Ilość kubelków	58 szt.
Pojemność kubełka	1,06 L

PK-750

Wydajność	do 10 t / h
Moc	2,2 kW, 400 V
Wysokość podawania	7,5 m
Ilość kubelków	77 szt.
Pojemność kubełka	1,06 L

PK-950

Wydajność	do 10 t / h
Moc	2,2 kW, 400 V
Wysokość podawania	9,5 m
Ilość kubelków	96 szt.
Pojemność kubełka	1,06 L

PK-1100

Wydajność	do 10 t / h
Moc	2,2 kW, 400 V
Wysokość podawania	11 m
Ilość kubelków	115 szt.
Pojemność kubełka	1,06 L

PRZENOŚNIKI PNEUMATYCZNE

SERIA PP

*Przenośniki pneumatyczne serii **PP** to zaawansowane urządzenia przeznaczone do przenoszenia szerokiej gamy materiałów sypkich, co czyni je nieocenionym narzędziem w wielu gałęziach przemysłu. Dzięki wyjątkowej elastyczności i mobilności te przenośniki mogą być z łatwością stosowane w różnych typach pomieszczeń, dostosowując się do specyficznych potrzeb użytkownika. Umożliwiają one bezproblemowe pobieranie surowców (z wyjątkiem zbóż) bezpośrednio z miejsca ich przechowywania, co znacząco ułatwia procesy produkcyjne i magazynowe. Co więcej system przenoszenia surowców może odbywać się zarówno w poziomie, jak i w pionie, zapewniając jeszcze większą wszechstronność w zastosowaniu.*

PP-360

Wydajność	
na trocinie	do 3,2 m^3 / h
na słomie, sianie	do 9,6 m^3 / h
na nasionach	do 6,4 m^3 / h
Moc	do 4 kW, 400 V

PP-420

Wydajność	
na trocinie	do 4 m^3 / h
na słomie, sianie	do 12 m^3 / h
na nasionach	do 8 m^3 / h
Moc	do 5,5 kW, 400 V

SERIA PPZ

*Pneumatyczny przenośnik do zboża **PTZ-11** jest Państwa niezawodnym towarzyszem w dziedzinie przenoszenia ziarna. To innowacyjne urządzenie ma wyjątkowe cechy, które czynią je niezbędnym do operacji rolniczych. Ten pneumatyczny przenośnik został zaprojektowany z myślą o potrzebach przedsiębiorstw rolniczych. Jest w stanie przenosić surowce na odległość do 10 metrów za pomocą rur o średnicy 160 mm. PTZ-11 jest również wyposażony w dyszę ssącą, która umożliwia łatwe ładowanie ziarna z różnych źródeł. Jest to idealne rozwiązanie do przeładunku zboża ze sterty, spichlerza lub silosu, z jednoczesnym załadunkiem na transport lub odwrotnie.*

PPZ-11

Wydajność	
na pszenicy	do 8 t / h
Moc	11,55 kW, 400 V

PRZENOŚNIKI ELASTYCZNE

Przenośniki elastyczne DUO *to innowacyjne urządzenia stworzone z myślą o efektywnym i wygodnym transporcie ziarna, pelletu oraz innych materiałów sypkich. Dzięki możliwości podnoszenia na wysokość do 5 metrów są idealnym rozwiązaniem zarówno dla małych gospodarstw, jak i większych przedsiębiorstw. Odległość pomiędzy punktem załadunku a rozładunku wynosi aż 24 metry, co pozwala na wygodne i szybkie przenoszenie materiałów na znaczne odległości. Dodatkowo przenośniki tej serii mogą być napędzane różnymi typami napędów, a to odgrywa kluczową rolę w przypadku braku energii elektrycznej.*

SILNIK ELEKTRYCZNY

SILNIK SPALINOWY

PRZENOŚNIK ELASTYCZNY PE-127 DUO | 24 M

Moc	5,5 kW, 400 V / 6,5 KM
Średnica rury	127 mm
Wydajność	do 9 t / h

Te przenośniki elastyczne *to urządzenia przeznaczone do efektywnego transportu ziarna, pelletu i innych produktów sypkich na odległość do* ***6/9/12 metrów*** *(w zależności od wybranej długości) i wysokość do 5 metrów. Mogą być transportowane w przyczepie lub w bagażniku samochodu, a ich instalacja jest na tyle prosta, że można je montować samodzielnie. Każdy przenośnik wyposażony jest w wytrzymały wąż poliuretanowy, odporny na ścieranie i rdzewienie, co zapewnia długą żywotność urządzenia. W przypadku uszkodzenia elastycznej spirali jej wymiana jest prosta i możliwa do wykonania samodzielnie, bez konieczności korzystania z serwisu.*

PRZENOŚNIK ELASTYCZNY PE-127 6M / 9M / 12M

Moc	2,2 / 3 kW, 400 V
Średnica rury	127 mm
Wydajność	do 9 t / h

Przenośniki elastyczne z regulacją szybkości podawania *to wszechstronne urządzenia przeznaczone do transportu ziarna, pelletu oraz innych materiałów sypkich. Napęd ślimaka zasilany silnikiem o napięciu 230V, z możliwością regulacji prędkości obrotowej, dzięki przetwornikowi częstotliwości, pozwala na precyzyjne dostosowanie prędkości podawania do aktualnych potrzeb produkcji. Jednym z kluczowych atutów przenośnika jest jego lekkość i mobilność. Ponadto zasobnik umieszczony na jednym z końców ślimaka, dzięki swojej unikalnej konstrukcji, pełni podwójną rolę – służy jako miejsce odbioru materiału oraz wyładunku w trybie wstecznym.*

PRZENOŚNIK ELASTYCZNY PE-76 230V Z REGULACJĄ SZYBKOŚCI PODAWANIA 6M / 9M / 12M

Moc	1,5 / 2,2 kW, 230 V
Średnica rury	76 mm
Wydajność	do 4 t / h

PODAJNIKI ŚLIMAKOWE / PODAJNIKI-PRZESIEWACZE

SERIA PS

*Podajniki ślimakowe serii **PS** to zaawansowane urządzenia zapewniające ciągłe i bezproblemowe podawanie surowca do peleciarek, granulatorów oraz innych urządzeń przemysłowych. Konstrukcja podajników obejmuje wytrzymałą rurę nośną, wewnątrz której znajduje się ślimak transportujący materiał oraz zbiornik załadunkowy wyposażony w mieszadło. Modele serii PS różnią się wielkością zbiorników, liczbą i typem ślimaków, a niektóre wersje posiadają dodatkowe funkcje, takie jak transport zrębki, odpylanie surowca podczas podawania pneumatycznego oraz chłodzenie materiału. Dzięki zastosowaniu falownika (dostępnego osobno) jest możliwość regulacji prędkości podawania surowca.*

PS-200

Pojemność zbiornika	0,2 m³
Wydajność	do 1000 kg / h
Moc	0,75 kW, 400 V

PS-200 DUO

Pojemność zbiornika	0,4 m³
Wydajność	do 2000 kg / h
Moc	1,5 kW, 400 V

PS-200 PRO

Pojemność zbiornika	1 m³
Wydajność	do 2000 kg / h
Moc	1,5 kW, 400 V

PS-200 DUO PRO

Pojemność zbiornika	2 m³
Wydajność	do 2000 kg / h
Moc	1,5 kW, 400 V

PS-1

Pojemność zbiornika	-
Wydajność	do 1000 kg / h
Moc	1,5 kW, 400 V

PS-1500

Pojemność zbiornika	1,7 m³
Wydajność	do 1000 kg / h
Moc	1,85 kW, 400 V

PS-2500

Pojemność zbiornika	2,5 m³
Wydajność	do 1000 kg / h
Moc	1,5 kW, 400 V

PS-3500

Pojemność zbiornika	3,5 m³
Wydajność	do 1000 kg / h
Moc	1,5 kW, 400 V

SERIA KPS

*Kalibratory-podajniki ślimakowe serii **KPS** to zaawansowane urządzenia wyposażone w przesiewacz z sitem obrotowym (KPS-400) lub sitem wibracyjnym (KPS-600, KPS-3500), które skutecznie separują podawany surowiec od zanieczyszczeń, takich jak kora, kawałki drewna, gałęzie czy inne odpady. Solidna konstrukcja podajników obejmuje wytrzymałą rurę nośną, wewnątrz której ślimak transportuje materiał oraz zbiornik załadunkowy z mieszadłem, zapewniając płynne i ciągłe dostarczanie surowców do peleciarek lub innych urządzeń przetwórczych. Modele serii KPS różnią się pojemnością zbiorników oraz rodzajem zastosowanych kalibratorów, co pozwala na dopasowanie urządzeń do specyficznych wymagań produkcyjnych.*

KPS-400

Pojemność zbiornika	0,2 m³
Wydajność	do 1000 kg / h
Moc	1,12 kW, 400 V

KPS-600

Pojemność zbiornika	0,6 m³
Wydajność	do 1000 kg / h
Moc	1,97 kW, 400 V

KPS-3500

Pojemność zbiornika	3,5 m³
Wydajność	do 28 m³ / h
Moc	5,5 kW, 400 V

SERIA MZ (DO ROZŁADUNKU WAGONÓW KOLEJOWYCH)

*Urządzenia do rozładunku samowyładowczych wagonów kolejowych typu **HOPPER** to mobilne maszyny niezbędne dla efektywnej logistyki w przemyśle transportowym. Służą one do rozładunku produktów sypkich, takich jak: zboże, cement, piasek, popiół oraz inne materiały. Mogą być również wykorzystywane do rozładunku i transportu zboża oraz jego przetworzonych produktów z innych kontenerów/środków transportu. Ten sposób rozładunku wagonów jest prosty i możliwy praktycznie wszędzie, bez konieczności posiadania dużego zaplecza. Mobilność tych urządzeń pozwala na przenoszenie ich z miejsca na miejsce, co sprawia, że są wszechstronne i dostosowane do różnych warunków pracy.*

MZ-30+

Pojemność zbiornika	3,6 m³
Wydajność	do 30 t / h
Moc	4,1 kW, 400 V

SERIA ZP

*Model **ZP-400** to profesjonalne urządzenie o pojemności około 390 l, napędzane silnikiem 1,1 kW z motoreduktorem, z regulowaną zasuwą ślimakową, które umożliwia płynne sterowanie przepływem surowca. Kompaktowa konstrukcja (waga 81 kg) i możliwość zasilania 230/400 V czynią go elastycznym rozwiązaniem do różnorodnych konfiguracji produkcyjnych. Dzięki swojej konstrukcji zasobnik zapewnia płynną i stabilną dostawę surowca do granulatorów serii GMK, Pelletnik oraz Rotex, co przekłada się na lepszą jakość i powtarzalność produktu końcowego, a także minimalizuje przerwy w pracy dzięki zautomatyzowanemu procesowi załadunku.*

ZASOBNIK-PODAJNIK ZP-400

Pojemność zbiornika	0,39 m³
Moc	1,1 kW, 230 / 400 V

LINIE DO OBRÓBKI WARZYW, OWOCÓW I ORZECHÓW

Linia LDW-830 wyposażona w stół inspekcyjny to kompleksowy system do automatyzacji mycia i inspekcji warzyw. Zaprojektowana jest przede wszystkim dla przemysłu spożywczego, w którym odgrywa kluczową rolę w przygotowaniu warzyw do dalszej obróbki lub pakowania.

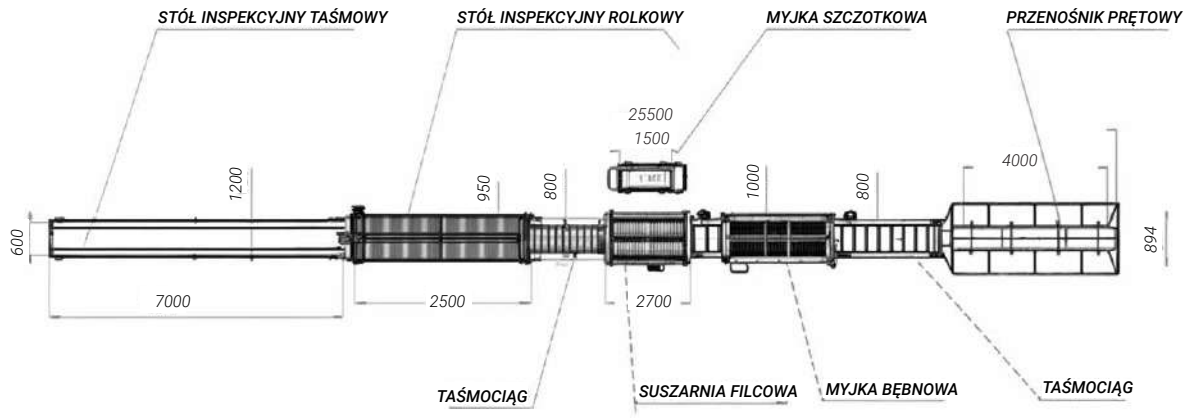

Linia LDW-830 składa się z 8 modułów wykonujących szereg kluczowych operacji, takich jak:

- **załadunek** – warzywa są ładowane na przenośnik prętowy za pomocą kosza zasypowego o pojemności 2,5 m3. Można przy tym wykorzystać wywrotnicę do skrzyniopalet (opcja) lub ładowarkę (nie jest częścią zestawu)
- **transport** – do tej czynności używany jest przenośnik taśmowy w kształcie litery „L", który skutecznie i delikatnie przenosi warzywa, zapewniając odpowiednią wydajność oraz delikatne obchodzenie się z warzywami
- **mycie** – proces mycia odbywa się w myjce bębnowej z przenośnikiem wyładowczym poprzez tarcie produktu o ścianki bębna. Po umyciu produkty transportowane są za pomocą przenośnika do kolejnego etapu przetwarzania
- **szczotkowanie** – warzywa korzeniowe są myte w pojemniku z obracającymi się szczotkami i dyszami wodnymi. Woda pod wysokim ciśnieniem usuwa brud, a obrotowe szczotki zapewniają dokładne mycie. Po umyciu warzywa są przenoszone na tacę wyładowczą
- **suszenie owoców i warzyw** – proces odwadniania odbywa się za pomocą maszyny z rolkami filcowymi, zapewniającymi skuteczne usunięcie wilgoci z produktów
- **inspekcja** – warzywa są ręcznie sortowane na stole inspekcyjnym. Eliminowane są uszkodzone lub zanieczyszczone egzemplarze

LINIA LDW-830 DO MYCIA WARZYW ZE STOŁEM INSPEKCYJNYM

Wydajność	do 3000 kg / h
Moc	14,2 kW, 400 V

LINIE DO PRODUKCJI PASZ

SERIA LGP

*Linie serii **LGP** są specjalnie przygotowane dla małym i średnim gospodarstw rolnych i umożliwiają łatwą produkcję granulowanych pasz. Ta mała i niezawodna linia może z łatwością wyprodukować granulat paszowy, wykorzystując dowolne kombinacje zbóż i dodatków, takich jak witaminy czy suplementy diety, zgodnie z indywidualnymi recepturami. Linia LGP składa się z trzech głównych komponentów, w zależności od modelu, z których każdy oferuje unikalne parametry: granulator paszowy, mieszalnik paszowy i śrutownik. Dodatkowo linia produkcji granulek paszowych LGP może zostać dostosowana do Państwa potrzeb poprzez rozbudowę o elementy, takie jak elektroniczne wagi, system nawilżania, a nawet system chłodzenia i pakowania granulek.*

LGP-450

Wydajność	do 200 kg / h
Moc	13,7 kW, 400 V

LGP-2000

Wydajność	do 300 kg / h
Moc	35,2 kW, 400 V

LGP-4000

Wydajność	do 700 kg / h
Moc	54 kW, 400 V

SERIA LDG (DO PASZ)

*Linia **LDG-3000 DUO** to idealne rozwiązanie do produkcji granulatu z mieszanek paszowych na skalę przemysłową. Proces technologiczny wygląda następująco: w pierwszej kolejności za pomocą śrutownika bijakowego KRAFT zmielony surowiec dostarczany jest jednocześnie do dwóch mieszalników paszowych MP-2000. Po wymieszaniu surowców w mieszalnikach mieszanka jest podawana do granulatorów za pomocą podajnika ślimakowego PS-200 DUO. Surowiec przemieszczając się do granulatora, wpada pod rolki i przepychany jest przez otwory matrycy. Na wyjściu otrzymamy granulat paszowy, który jest podawany do KC-200 celem wstępnego schłodzenia i ostatecznej kalibracji. W dalszej kolejności granulat spada na taśmociąg PT-1000 z wentylatorami do dodatkowego schładzania.*

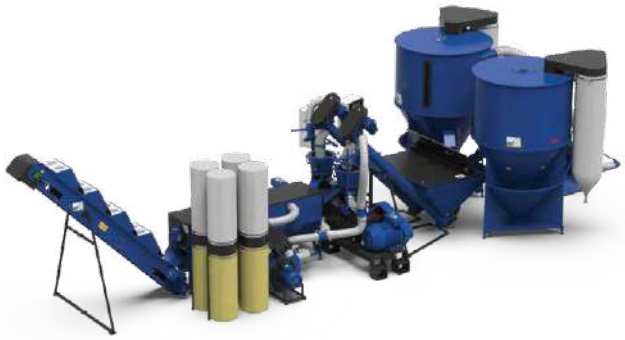

LDG-3000 DUO

Wydajność	do 1400 kg / h
Moc	96 kW, 400 V

MIESZALNIKI PASZOWE

SERIA MP (MIESZALNIKI PIONOWE)

*Mieszalniki paszowe serii **MP** służą do przygotowywania suchych mieszanek paszowych do tuczu różnych zwierząt. Mieszalniki paszowe mogą być używane samodzielnie lub w zestawie z młynem bijakowym KRAFT i dodatkowo wyposażone w wagi elektroniczne. Efektywne mieszanie odbywa się za pomocą pionowego ślimaka, który tworzy ciągły ruch produktu od dołu do góry. Podawanie komponentów odbywa się w lejku załadowczym umieszczonym na wygodnej wysokości, a komponenty mogą być podawane podczas pracy, co pozwala zaoszczędzić czas mieszania. Mieszalniki tej serii mogą być wyposażone w podajnik, w celu podawania gotowej, wymieszanej paszy, np. do granulatora.*

MP-300

Pojemność zbiornika	522 L
Moc	2,2 kW, 400 V / 3 kW, 230 V
Czas mieszania	10 minut

MP-450

Pojemność zbiornika	709 L
Moc	2,2 kW, 400 V / 3 kW, 230 V
Czas mieszania	10 minut

MP-600 Z PODAWANIEM

Pojemność zbiornika	1222 L
Moc	2,2 kW, 400 V / 3 kW, 230 V
Czas mieszania	10 minut

MP-1000 Z CYKLONEM

Pojemność zbiornika	2551 L
Moc	2,2 kW, 400 V / 3 kW, 230 V
Czas mieszania	15 minut

MP-1500

Pojemność zbiornika	2985 L
Moc	2,2 kW, 400 V / 3 kW, 230 V
Czas mieszania	17 minut

MP-2000

Pojemność zbiornika	3945 L
Moc	3 kW, 400 V
Czas mieszania	20 minut

MP-3000

Pojemność zbiornika	5517 L
Moc	5,5 kW, 400 V
Czas mieszania	20 minut

MP-4000

Pojemność zbiornika	7089 L
Moc	5,5 kW, 400 V
Czas mieszania	10 minut

MP-5000 Z PODAWANIEM

Pojemność zbiornika	8850 L
Moc	7,5 kW, 400 V
Czas mieszania	20 minut

SERIA WIR (MIESZALNIKI POZIOMOWE)

*Poziome mieszalniki pasz serii **WIR** są przeznaczone do uzyskiwania, poprzez mieszanie, wysoko skoncentrowanych mieszanek, zmiażdżonych zbóż i innych produktów sypkich o wysokiej jednorodności mieszanych składników do 95%. Czas mieszania mieszalnika pozwala na wykonanie od 3 do 6 cykli roboczych na godzinę. Prostota konstrukcji sprzyja wysokiej niezawodności pracy. Przy dodatkowym wyposażeniu w dysze możliwe jest wprowadzenie składników płynnych. Podczas ręcznego ładowania bez cyklonu górna pokrywa otwiera się całkowicie. Dzięki zastosowaniu wydajnego motoreduktora mieszalniki tej serii doskonale sprawdzają się w mieszaniu różnorodnych składników, zarówno mokrych, suchych, jak i lepkich.*

WIR-1000

Pojemność zbiornika	1000 L
Moc	3,7 kW, 400 V
Czas mieszania	od 5 do 10 minut

WIR-2000

Pojemność zbiornika	2000 L
Moc	9 kW, 400 V
Czas mieszania	od 5 do 10 minut

WIR-4000

Pojemność zbiornika	4000 L
Moc	15 kW, 400 V
Czas mieszania	od 5 do 15 minut

Mieszalniki paszowe mogą być łączone z młynami bijakowymi serii "KRAFT" lub rozdrabniaczami serii "RD" i granulatorami, tworząc mini linię

WIR-2000 + EKSTRUDER ESK-60

WIR-2000 + ŚRUTOWNIK KRAFT-11

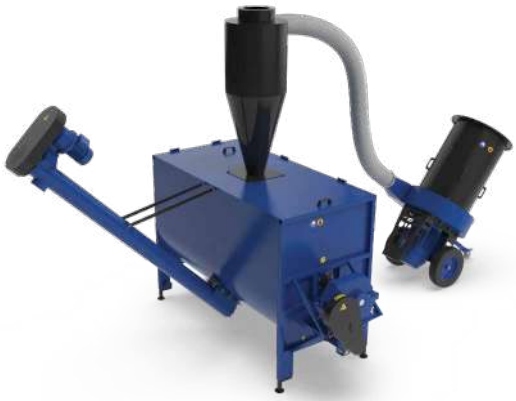

WIR-2000 + ROZDRABNIACZ RD-1000

WIR-2000 + ROZDRABNIACZ RD-1000 + ŚRUTOWNIK KRAFT-11

MASZYNY DO PRODUKCJI PASZ

Wielofunkcyjny moduł Feed Master do produkcji pasz został zaprojektowany z myślą o kompleksowym przetwarzaniu różnorodnych surowców paszowych, w tym zbóż i roślin strączkowych, takich jak groch w zmielone zboża o różnych frakcjach.

Surowiec podawany do kosza zasypowego jest kruszony na cząstki nie większe niż otwory zainstalowanego sita (3 mm dla pszenicy, jęczmienia i 5 mm dla kukurydzy). Po zmieleniu mąka jest odsiewana na przesiewie wibracyjnym. Odsiew odpadu odbywa się kanałem aspiracyjnym natychmiast po przesianiu mąki. Następnie oczyszczone zmielone zboże dzieli się na frakcje wielkości na dwuwarstwowym sicie wibracyjnym.

To niezastąpione narzędzie dla gospodarstw rolnych, małych i średnich przedsiębiorstw zajmujących się produkcją pasz, a także dla tych, którzy dążą do samodzielnej produkcji wysokiej jakości pasz dla swoich zwierząt.

Moduł Feed Master składa się z kluczowych elementów, które zapewniają efektywne i sprawne przetwarzanie surowców. Kosz zasypowy o lejkowatym kształcie mieści znaczną ilość ziarna, co umożliwia ciągłą pracę urządzenia. Regulowany mechanizm zasłony kontroluje dozowanie ziarna do komory mielenia, gwarantując optymalne warunki obróbki. Komora mielenia wyposażona jest w obracające się młotki, które rozbijają ziarno na mniejsze kawałki, co jest kluczowe dla uzyskania odpowiedniej konsystencji paszy. Sito cylindryczne, umieszczone pod komorą mielenia, precyzyjnie separuje mąkę od śruty, a dzięki wymiennym sitom o różnej średnicy otworów, moduł można łatwo dostosować do obróbki różnych rodzajów zbóż i innych składników paszowych.

Dodatkowo kanał aspiracyjny odpowiada za oddzielenie otrębów od śruty, a działanie tego mechanizmu jest regulowane przez specjalną klapę, co pozwala na precyzyjną kontrolę procesu separacji. Dwusekcyjne sito z różnymi oczkami umożliwia efektywną segregację śruty na frakcje o różnej wielkości.

SERIA EXTRA

FEED MASTER 350

Wydajność	
kasza pszenna	do 250 kg / h
kasza jęczmienna	do 160 kg / h
kasza kukurydziana	do 325 kg / h
Moc	6,25 kW, 400 V

FEED MASTER 500

Wydajność	
kasza pszenna	do 475 kg / h
kasza jęczmienna	do 345 kg / h
kasza kukurydziana	do 495 kg / h
Moc	12,4 kW, 400 V

FEED MASTER 1000

Wydajność	
kasza pszenna	do 950 kg / h
kasza jęczmienna	do 690 kg / h
kasza kukurydziana	do 990 kg / h
Moc	12,4 kW, 400 V

EKSTRUDERY

SERIA EKSTRUDERÓW EGK

DOMOWE

Seria ekstruderów EGK-30/50/60 *przeznaczona jest do uzyskiwania paszy wysokiej jakości mających na celu znaczną poprawę wzrostu zwierząt i zwiększenia ilości produkowanego mleka. Ekstruder przerobia ziarno w spienioną masę w postaci małych paluszków lub płatków. Substancje antyodżywcze w roślinach strączkowych są dezaktywowane. Pod wpływem wysokich temperatur odbywa się dezynfekcja paszy, zabijająca szkodliwą mikroflorę, grzyby i bakterie chorobotwórcze, na które szczególnie wrażliwe są młode zwierzęta i pisklęta. Ta seria ekstruderów znalazła niszę w małych gospodarstwach rolnych, w których – słusznie - przez wiele lat ekstrudery produkowane przez naszą firmę zasłużyły sobie na miano jednych z najlepszych na polskim rynku.*

EGK-30

Wydajność	do 30 kg / h
Moc	4 kW, 230 / 400 V

EGK-50

Wydajność	do 50 kg / h
Moc	5,5 kW, 400 V

EGK-60

Wydajność	do 60 kg / h
Moc	7,5 kW, 400 V

PRZEMYSŁOWE

Seria ekstruderów przemysłowych EGK *to profesjonalna linia ekstruderów do przetwórstwa zbóż i roślin strączkowych oraz soi. Ekstrudery są wyposażone w duży zbiornik i sterowany system podawania surowców, co jest bardzo wygodne w użyciu ekstrudera podczas długotrwałej pracy. Część robocza ekstrudera paszowego składa się z dwóch komór – surowiec jest mielony w komorze załadowczej, a surowiec tłoczący poddaje się obróbce cieplnej do 160-180 stopni C pod wysokim ciśnieniem. W rezultacie ziarno pieni się, zwiększając swoją objętość. W związku z tym, aby nasycić zwierzęta, potrzebujemy mniej paszy w postaci pałeczek powietrznych niż w postaci zwykłej lub granulowanej.*

EGK-80

Wydajność	do 80 kg / h
Moc	7,5 kW, 400 V

WOM

SILNIK ELEKTRYCZNY

EGK-100

Wydajność	do 100 kg / h
Moc	11 kW, 400 V

WOM

SILNIK ELEKTRYCZNY

EGK-150

Wydajność	
ziarno	do 150 kg / h
soja	do 100 kg / h
Moc	15 kW, 400 V

WOM

SILNIK ELEKTRYCZNY

EGK-200

Wydajność	
ziarno	do 200 kg / h
soja	do 150 kg / h
Moc	18,5 kW, 400 V

WOM

SILNIK ELEKTRYCZNY

EGK-350

Wydajność	
ziarno	do 350 kg / h
soja	do 250 kg / h
Moc	30 kW, 400 V

EGK-500

Wydajność	
ziarno	do 600 kg / h
soja	do 500 kg / h
Moc	56 kW, 400 V

AKCESORIA DO EKSTRUDERÓW SERII EGK

ZBIORNIK-PODAJNIK (DOZOWNIK)

Ten element odpowiada za precyzyjne dozowanie surowca do ekstrudera, zapewniając stabilne i nieprzerwane zasilanie linii produkcyjnej. Dzięki jego zastosowaniu możliwe jest utrzymanie równomiernego tempa pracy ekstrudera, co przekłada się na spójność jakości produktu końcowego.

Wydajność	do 200 kg / h
Moc	0,1 kW, 230 V
Pojemność	50 L

ROZDRABNIACZ EKSTRUZJI

To urządzenie służy do dalszego przetwarzania wyekstruzowanego produktu, rozdrabniając go na drobniejsze frakcje. Rozdrabniacz zapewnia doskonałą homogenizację materiału, co jest kluczowe w produkcji pasz i innych przetworów wymagających jednolitej struktury.

Wydajność	do 600 kg / h
Moc	1,1 kW, 230 / 400 V

ZBIORNIK O ZWIĘKSZONEJ POJEMNOŚCI

Przeznaczony do obsługi większych ilości surowca zbiornik ten umożliwia wydłużenie czasu pracy bez potrzeby częstego uzupełniania materiału. Zwiększona pojemność zbiornika wspomaga proces produkcji na większą skalę, minimalizując przestoje i zwiększając ogólną wydajność.

Pojemność	1173 L

MASZYNY DO PRODUKCJI KARMY DLA PSÓW, KOTÓW, RYB

SUSZARKI TAŚMOWE

Suszarki taśmowe *są wykorzystywane w produkcji przekąsek sojowych, karmy dla zwierząt, karmy dla ryb oraz suszonych owoców. Pracują w temperaturze 60–110°C, z temperaturą końcową produktu do 40°C. Tunelowe suszarki taśmowe ST-15 służą zarówno do suszenia, jak i chłodzenia produktów. Chłodzenie odbywa się poprzez konwekcję (wymianę ciepła z powietrzem) oraz parowanie (usuwanie wody). Proces przebiega na zasadzie przepływu poprzecznego lub przeciwprądowego. Podczas suszenia ciepłe powietrze przechodzi przez produkt od dołu do góry, w kierunku ruchu taśm transportujących produkt, i w dużej mierze pobiera wilgoć, która jest następnie odprowadzana przez wentylatory umieszczone na górnej ścianie suszarni, co pozwala na delikatne i skuteczne suszenie produktu.*

SUSZARKA TAŚMOWA ST-15

Ilość taśm przenośnikowych (poziomów)	5 szt.
Całkowita długość przenośników	15000 mm
Szerokość taśmy siatkowej	500 mm
Rodzaj taśmy	Teflonowa
Minimalny rozmiar oczek siatki	2 x 2 mm
Prędkość taśmy siatkowej	10...50 mm / s
Moc napędu	2,2 kw
Maksymalna moc generatora ciepła	50 kw
Rodzaj nośnika energii	Pellet opałowy
Temperatura środka suszącego	60...110 ºC
Frakcja produktu	3...25 mm
Wilgotność surowca	max 25 %
Wilgotność produktu	max 8 %

ZESTAW DO POWLEKANIA KARMY

*Zestaw do powlekania karmy **ZPK-1** służy do równomiernego mieszania mokrych i suchych składników z produktem. Składa się z bębna drażetkarskiego nr 1, podajnika składników ATC-2 i bębna drażetkarskiego nr 2. W bębnie nr 1 produkt jest pokrywany płynami, co zwiększa przyczepność suchych dodatków. Podajnik suchych składników i płynów ATC-2 umożliwia precyzyjne dozowanie składników na różnych etapach. Bęben nr 2 zapewnia równomierne mieszanie dzięki regulacji prędkości i kąta nachylenia. Całość umożliwia jednoczesne używanie obu bębnów lub pracy tylko z mokrymi lub suchymi składnikami. W tym zestawie odbywa się jednoczesna praca w dwóch bębnach, w których płyny są podawane do bębna nr 1, a dodatki suche bezpośrednio na tacę w momencie przepływu produktu do bębna nr 2.*

ZESTAW DO POWLEKANIA KARMY ZPK-1

Wydajność	od 100 do 1000 l / h
Prędkość obrotowa bębnów (nominalna)	8 ob / min
Pojemność zbiornika na płyn	50 l
Pojemność pojemnika na suche składniki	55 l
Dokładność dozowania	0,2 %
Pobór mocy	nie więcej niż 1 kW
Napięcie	400 V, 50 Hz
Ciśnienie powietrza w układzie	6 bar
Zużycie powietrza	0,12 NL / cykl

SERIA EKSTRUDERÓW ESK

*Ekstrudery serii **ESK** są urządzeniami do produkcji karmy dla psów, kotów, ryb, kóz i innych zwierząt domowych. W ekstruderach tej serii zastosowano metodę wytłaczania. W porównianiu do ekstruderów serii EGK, ta seria została ulepszona poprzez zainstalowanie elektrycznych elementów grzejnych, które podgrzewają część roboczą do pożądanej temperatury i utrzymują ją przez cały czas pracy. W rezultacie zyskuje się kontrolę nad temperaturą, pewność stałej wydajności i jakości produktu końcowego. Ponadto obróbka cieplna zapewnia dezynfekcję produktu i jego maksymalną strawność. Ekstruder ma w zestawie kilka różnych matryc (poduszki, serca, kulki), co pozwala nadać produktowi końcowemu różny kształt. Dodatkowo dzięki zainstalowanym nożom można kontrolować długość produktu końcowego od 1 do 20 mm. W urządzeniu znajduje się regulacja prędkości podawania materiału, którą można zmieniać w zależności od wilgotności, typu mieszanki, frakcji itp.*

ESK-50

Wydajność	do 60 kg / h
Moc	7,5 kW, 400 V

ESK-60

Wydajność	do 100 kg / h
Moc	11 kW, 400 V

ESK-80

Wydajność	do 200 kg / h
Moc	22 kW, 400 V

ROZDRABNIACZE SERII RMK (DO MIĘSA I KOŚCI)

Maszyna do rozdrabniania mięsa została stworzona z myślą o przetwarzaniu różnych rodzajów surowców w zakładach przemysłu mięsnego. Charakteryzuje się wyjątkową trwałością, umożliwiającą rozdrabnianie części tusz zwierząt, takich jak konie, świnie i bydło, a także podrobów i kości pochodzących z ubojni mięsa i drobiu. Urządzenia te są wykorzystywane do rozdrabniania mieszanki mięsa i kości. Proces kruszenia przebiega przy niskich prędkościach, co pozwala skutecznie rozdrabniać nawet twardsze fragmenty kości. Tak rozdrobnione mięso przyczynia się do sprawniejszego przebiegu dalszych etapów obróbki termicznej. Mocny napęd zapewnia wysoki moment obrotowy, niezbędny do skutecznego kruszenia surowca, a łatwy dostęp do wymiany części zamiennych minimalizuje przestoje produkcyjne.

RMK-15

Rozmiar otworu załadowczego	400x300 mm
Moc	15 kW

RMK-15 ze ślimakiem odprowadzającym

Rozmiar otworu załadowczego	400x300 mm
Moc	17,2 kW

AERATORY / MIESZADŁA ZBOŻOWE

AERATORY SERII KOZAK

Te urządzenia przeznaczone są do konserwacji świeżego ziarna, zapewniając jego chłodzenie i podsuszanie dzięki aktywnej wentylacji. Umożliwiają one wydłużenie okresu przechowywania surowca w magazynach oraz przygotowanie ziarna do siewu wymagającego podgrzania, co również można wykonać przy użyciu aeratora. Konstrukcja urządzenia składa się z rury wentylacyjnej – dostępnej w wersji ocynkowanej lub malowanej – oraz wentylatora wysokociśnieniowego, najczęściej osiowo-odśrodkowego. Przewiewanie ziarna odbywa się poprzez rurę wentylacyjną, którą wkręca się w warstwę ziarna. Takie rozwiązanie pozwala utrzymać wysoką jakość ziarna przez długi czas bez konieczności jego transportu, a także znacząco zmniejsza ryzyko wystąpienia problemów związanych z jego przechowywaniem.

KOZAK-2

Długość rury	2000 mm
Moc	1,5 kW, 230 / 400 V
Średnica rury	140 mm

KOZAK-3

Długość rury	3000 mm
Moc	1,5 kW, 230 / 400 V
Średnica rury	140 mm

KOZAK-4

Długość rury	4000 mm
Moc	1,5 kW, 230 / 400 V
Średnica rury	140 mm

MIESZADŁA ZBOŻOWE SERII ZM

Mieszadła do zboża serii ZM to praktyczne urządzenia stosowane w silosach i magazynach zbożowych, których głównym zadaniem jest utrzymanie wysokiej jakości przechowywanego surowca. Dzięki równomiernemu mieszaniu ziarna zapobiegają jego rozwarstwieniu i zbrylaniu, a także wspomagają cyrkulację powietrza, co pomaga utrzymać optymalną wilgotność i temperaturę w masie zboża. Regularne mieszanie pozwala uniknąć przegrzewania i rozwoju pleśni, a tym samym wydłuża okres bezpiecznego przechowywania. Mieszadła charakteryzują się prostą konstrukcją, łatwym montażem oraz niskimi kosztami eksploatacji, dzięki czemu są wydajnym i ekonomicznym rozwiązaniem dla rolników i firm zajmujących się magazynowaniem zbóż.

ZM-1

Długość ślimaka	1200 mm
Moc	2,2 kW, 400 V
Wydajność	do 80 t / h

ZM-2

Długość ślimaka	2200 mm
Moc	2,2 kW, 400 V
Wydajność	do 80 t / h

ZM-3

Długość ślimaka	3200 mm
Moc	2,2 kW, 400 V
Wydajność	do 80 t / h

MOBILNE SUSZARNIE DO ZBOŻA

*Suszarnia do ziarna typu bunkrowego **MS-18** to nowoczesne mobilne urządzenie zaprojektowane w celu skutecznej redukcji wilgoci w ziarnie zbóż i nasionach słonecznika, co umożliwia ich długotrwałe przechowywanie bez ryzyka utraty jakości. Suszarnia ta wyposażona jest w **zaawansowany system recyrkulacji powietrza,** który zapewnia optymalną efektywność suszenia, osiągając wydajność do 5 ton na godzinę, w zależności od rodzaju ziarna i docelowego poziomu wilgotności.*

*Urządzenie wyróżnia się prostą, ale niezwykle **niezawodną konstrukcją napędową,** w której każdy mechanizm zasilany jest przez zastosowany silnik elektryczny, co zapewnia wysoką stabilność działania. Centralnie umieszczony ślimak w konstrukcji napędu dodatkowo usprawnia cały proces, gwarantując efektywność i wygodę użytkowania. Dla Klientów o specyficznych wymaganiach dostępne są również wersje suszarni z różnymi wymiennikami ciepła, co zwiększa wszechstronność tych urządzeń i możliwość dostosowania do różnych warunków pracy.*

*MS-18 jest w pełni mobilnym urządzeniem, co oznacza, że można je **łatwo przenieść i zamontować bez konieczności prowadzenia prac budowlanych.** Dzięki tej mobilności suszarnia może być bez problemu integrowana z różnymi systemami oczyszczania i magazynowania ziarna, a także **działać w oparciu o różnorodne paliwa,** takie jak gaz, olej napędowy czy pelety paliwowe, co daje dużą elastyczność w wyborze źródła energii.*

*Kluczową zaletą suszarni MS-18 jest **możliwość precyzyjnej regulacji poziomu wilgotności ziarna,** od momentu jego wejścia do urządzenia, aż po końcowy etap suszenia. Użytkownik może dokładnie kontrolować zarówno początkową, jak i końcową wilgotność, co **pozwala na pełny nadzór nad jakością suszonego produktu.** Dodatkowo urządzenie umożliwia minimalizację odpadów, co przekłada się na bardziej efektywne wykorzystanie surowca. Dzięki MS-18 użytkownik zyskuje również możliwość przechowywania ziarna przez dłuższy czas, co pozwala na jego sprzedaż w najbardziej korzystnym momencie, bez ryzyka pogorszenia jakości.*

***Pojemność użytkowa zbiornika MS-18 wynosi 17,8 m³**, a więc przy gęstości ziarna 700 kg/m³ umożliwia jednorazowe suszenie **do 12,5 ton ziarna,** a to czyni to urządzenie idealnym rozwiązaniem zarówno dla mniejszych, jak i większych gospodarstw oraz przedsiębiorstw zajmujących się przetwarzaniem zbóż i nasion.*

MS-18

Pojemność	17.8 m³
Źródło ciepła	drewno opałowe, zrębki drzewne, brykiet, bele słomy itp.
Moc całkowita	15 kW
Wydajność	
dla pszenicy	obniżenie wilgotności z 20% do 14% – 4 t/h
dla kukurydzy	obniżenie wilgotności z 20% do 14% – 4 t/h
	obniżenie wilgotności z 25% do 14% – 3 t/h
	obniżenie wilgotności z 30% do 14% – 2 t/h
dla słonecznika	obniżenie wilgotności z 14% do 8% – 2 t/h
Moc nominalna	1000–2000 kW (w zależności od rodzaju paliwa)
Ciśnienie nominalne	950 Pa
Zużycie powietrza	840 m³/h
Wydajność nominalna wentylatora głównego	20,000 m³/h
Objętość komory spalania	1,14 m³ bez wymiennika ciepła
Objętość komory spalania	2,09 m³ z wymiennikiem ciepła

URZĄDZENIA DO DO OBRÓBKI, CZYSZCZENIA I SORTOWANIA ZIARNA

KALIBRATOR ZIARNA

*Kalibrator nasion **KZ-500** to niezastąpione narzędzie w rolnictwie i produkcji oleju roślinnego. Ułatwia przygotowanie nasion, skutecznie usuwa kamienie, metal, kurz, piasek i inne zanieczyszczenia. Zapewnia czysty materiał siewny, chroniąc glebę i uprawy przed negatywnym wpływem zanieczyszczeń.*

KZ-500

Pojemność zbiornika	200 L
Wydajność	do 2,5 t / h
Moc	1,1 kW, 230 / 400 V

MASZYNA DO CZYSZCZENIA ZIARNA

Do usuwania zanieczyszczeń ziarna stosuje się separatory, przydatne w małych i dużych gospodarstwach. Oczyszczają i kalibrują materiał siewny, oddzielając zanieczyszczenia oraz sortując ziarno według wagi i jakości. Dzięki temu zapewniają wysoką zdolność kiełkowania, zmniejszają ilość wysiewu i zwiększają plon.

MC-500

Wydajność	do 2,5 t / h
Moc	0,75 kW, 230 / 400 V

ZAPRAWIARKA ŚLIMAKOWA

ZNS-160 – wydajna zaprawiarka ślimakowa (1–3 t/h) z pompą perystaltyczną, która zapewnia równomierne dawkowanie i lepsze plony. Kompaktowa, solidna, z 50-litrowym zbiornikiem i 12-miesięczną gwarancją – niezawodne rozwiązanie dla każdego gospodarstwa.

ZNS-160

Wydajność	do 1-3 t/h
Moc	0,75 kW, 230 / 400 V

ŁUSZCZARKA, OBIERACZKA DO NASION

***OS-500** to niezawodna łuszczarka do nasion słonecznika, stosowana w przemyśle olejowym, paszowym i spożywczym. Skutecznie usuwa łuski, przygotowując ziarno do dalszej obróbki. Wyposażenie w kalibrator pozwala osiągnąć najwyższą czystość i wydajność. Urządzenie zwiększa żywotność pras olejowych, poprawia jakość oleju i wspiera efektywną produkcję.*

OS-500

Wydajność	do 500 kg / h
Moc	5 kW, 400 V

LINIA DO CZYSZCZENIA I SORTOWANIA ZIARNA

*Linia do kalibracji i łuszczenia nasion to kluczowy etap w przetwarzaniu soi i słonecznika na olej. Usuwa zanieczyszczenia i łuski, zwiększając wydajność oraz przedłużając żywotność prasy olejowej. W skład zestawu wchodzą: przenośnik ślimakowy **PE-6**, kalibrator **KZ-500**, łuszczarka **OS-500**, przenośniki **PT-500** i **PK-2**, system odciągowy **SO-2** oraz uchwyty na worki. Całość zapewnia sprawny transport, czyszczenie i łuskanie nasion, redukcję pyłu i przygotowanie surowca do dalszej obróbki, gwarantując wysoką jakość oleju i makuchu.*

CSZ-1

Wydajność	do 500 kg / h
Moc	12,92 kW, 230 / 400 V

GNIOTOWNIKI DO ZBOŻA

SERIA HERKULES

*Gniotowniki do zboża serii **HERKULES** to nowoczesne urządzenia, które **umożliwiają znaczne oszczędności finansowe oraz poprawę wydajności** i w każdym gospodarstwie rolnym. Zastosowanie innowacyjnej technologii zgniatania zboża w procesie przygotowywania pasz przynosi wiele korzyści w porównaniu z tradycyjną metodą kruszenia ziarna. Dzięki zgniataniu **możliwe jest uzyskanie paszy o najwyższej jakości, która charakteryzuje się strawnością na poziomie aż 97%**, podczas gdy tradycyjne śrutowanie pozwala osiągnąć jedynie 50%. Co więcej technologia zgniatania znacząco redukuje zużycie energii elektrycznej w porównaniu z metodami śrutowania, co przekłada się na niższe koszty operacyjne.*

*Wynikiem procesu zgniatania jest także **znacznie mniejsza ilość pyłu w paszy,** co poprawia jakość środowiska pracy oraz zdrowie zwierząt. Konstrukcja obudowy gniotowników HERKULES została zaprojektowana z myślą o maksymalnej szczelności urządzenia, gwarantując **precyzyjny montaż i długą żywotność elementów roboczych.** Wyjątkowo trwałe rolki z nacięciami **zapewniają wysoką wydajność pracy oraz niezawodność** przez długi okres użytkowania, co jest kluczowe dla efektywnego działania gospodarstwa.*

***Koszty produkcji paszy** z wykorzystaniem gniotowników HERKULES **są znacząco niższe** w porównaniu z innymi urządzeniami dostępnymi na rynku. Wynika to z mniejszego zużycia energii elektrycznej, wyższej wydajności procesu oraz **wyjątkowej trwałości elementów roboczych,** co minimalizuje koszty eksploatacyjne i serwisowe. Dodatkową zaletą jest to, że pasza uzyskana przy pomocy gniotownika **ma wyższą wartość odżywczą,** a to bezpośrednio wpływa na zmniejszenie ilości paszy potrzebnej do pełnego odżywienia ptaków i zwierząt. W praktyce, po zastosowaniu zgniecionego ziarna, objętość paszy potrzebnej do zaspokojenia potrzeb żywieniowych zwierząt może zmniejszyć się **nawet o 70%** w porównaniu do ziarna nieprzetworzonego.*

*Dzięki tym zaletom gniotowniki do zboża serii HERKULES **są idealnym wyborem dla nowoczesnych gospodarstw,** które dążą do maksymalizacji efektywności produkcji, obniżenia kosztów i poprawy jakości pasz, co bezpośrednio przekłada się na lepsze wyniki hodowlane i ogólną rentowność produkcji.*

HERKULES

Wydajność	do 150 kg / h
Moc	1,5 kW, 230 / 400 V
Pojemność zbiornika	10 kg
Średnica walców	75 mm
Długość walców	135 mm

HERKULES-2500

Wydajność	do 2500 kg / h
Moc	4,4 kW, 230 / 400 V
Pojemność zbiornika	133 L
Średnica walców	178 mm
Długość walców	300 mm

ŁUPARKI DO ORZECHÓW

SERIA GRK

Ta seria łuskarek do orzechów jest uniwersalna, co pozwala na zastosowanie ich zarówno w domu, jak i w biznesie. Przemyślana konstrukcja i regulacja umożliwiają dostosowanie łuparki do orzechów dowolnej wielkości. Pozwala to uniknąć wstępnej kalibracji orzecha. Można zwiększyć lub zmniejszyć szczelinę między wałem a płytą przesuwną, jeśli orzechy nie przechodzą do komory rozłupywania lub odwrotnie i nie są rozłupywane.

Zasada działania łuskarki jest bardzo prosta: sprzęt należy dostosować do wielkości orzecha, uruchomić silnik i zacząć podawanie orzecha. Łupina orzecha pęka podczas obrotu wału, który dociska orzech do ścianki łuparki. Podczas obracania wału orzech pęka i spada na dół. Część robocza łuparek jest zrobiona tak, aby ostrożnie łupać skorupę i nie dotykać jądra. Całość połówki jądra orzecha wynosi do 70%. Wydajność zależy od wybranego modelu. Nie trzeba kalibrować orzechów. Należy jednak pamiętać, że w przypadku pracy bez kalibratora sortowanie orzechów znacząco poprawi wydajność sprzętu. Główne różnice między urządzeniami to typ części roboczej (rolkowy, stożkowy), wydajność , wymiary i obecność silnika elektrycznego. GRK-50 to kompaktowy model, który jest napędzany wiertarką elektryczną o mocy od 850 W. GRK-200 to kompletna łuskarka do orzechów z silnikiem elektrycznym o wydajności do 200 kg/h i z możliwością podłączenia 230/400 V. GRK-300 jest najmocniejszym modelem, który ma wydajność do 300 kg/ h i może łuskać zarówno orzechy włoskie, jak i laskowe.

GRK-50

Wydajność	do 50 kg / h

*Napędzany wiertarką

GRK-200

Wydajność	do 200 kg / h
Moc	1,1 KW, 230 / 400 V

GRK-300

Wydajność	do 300 kg / h
Moc	0,75 KW, 230 / 400 V

PRASY DO TŁOCZENIA OLEJU

SERIA WT

*Prasy ślimakowe do tłoczenia oleju serii **WT** są przeznaczone do produkcji oleju metodą tłoczenia surowca na zimno z nasion roślin oleistych. Przedstawione urządzenia mogą służyć do produkcji oleju w warunkach domowych oraz przemysłowych. Prasy są łatwe w utrzymaniu, niezawodne i trwałe. Surowcem może być: siemię lniane, sezam, czarny kminek, słonecznik, soja i inne rośliny oleiste. Zbiorniki są wykonane ze stali nierdzewnej. Surowiec umieszcza się w zbiorniku, który przenikając przez klapę, wchodzi do ślimaka. Ślimak kruszy nasiona i przesuwa je do komory prasującej, składającej się z cylindra z otworami, wału ślimaka wytwarzającego ciśnienie, stożka do prasowania i nakrętki do regulacji. Odpad poprodukcyjny usuwa się przez szczelinę w nakrętce, olej – przez otwory w cylindrze komory.*

WT-50

Wydajność	do 6 l / h
Moc	1,5 KW, 230 / 400V

WT-50 DUO

Wydajność	do 12 l / h
Moc	2,2 kW, 230 / 400 V

WT-75

Wydajność	do 16 l / h
Moc	3 kW, 400 V

WT-85

Wydajność	do 30 l / h
Moc	4 kW, 400 V

WT-150

Wydajność	do 150 kg / h
Moc	7,5 kW, 400 V

WT-150 DUO

Wydajność	do 300 kg / h
Moc	15 kW, 400 V

SERIA PO

*Prasa do oleju **PO-500** przeznaczona jest do produkcji olejów z nasion oleistych roślin. Cechą konstrukcyjną tej prasy jest rozszerzający się ślimak, który obraca się na wale wewnątrz komory ekstrakcyjnej. Listwy komory ekstrakcyjnej wykonane są ze stali, strukturalnie pozostawiając szczeliny na ucieczkę oleju. Przestrzeń między wałem a listwami komory ekstrakcyjnej jest mniejsza od strony rozładunku surowca; ma to na celu wytworzenie stałego nacisku na niego. Szczeliny pomiędzy listwami nie przepuszczają ciał stałych, olej przechodzi przez szczeliny i spływa do zbiornika pod prasą. Ciasto wychodzi z prasy przez tuleję, której wielkość otworu jest regulowana stożkiem zaopatrzonym w specjalne śruby, co pozwala zmienić zawartość oleju w cieście.*

PO-500

Wydajność	do 600 kg / h
Moc	37 kW, 400 V

ZESTAWY ORAZ LINII

*Zestaw do tłoczenia i filtracji oleju to kompleksowe rozwiązanie dla miłośników naturalnych olejów i produktów spożywczych. Centralnym elementem zestawu jest prasa do tłoczenia **WT-50 DUO**, która potrafi wytłoczyć do 12 litrów oleju na zimno, zachowując pełnię wartości odżywczych. W skład zestawu wchodzi również filtr płytowy, który stanowi kluczowy element procesu filtracji wytłaczanego oleju. Surowcami mogą być: nasiona lnu, nasiona sezamu, nasiona czarnuszki, ostropestu, nasiona słonecznika, nasiona soi i inne nasiona oleiste. Dzięki temu zestawowi każdy entuzjasta zdrowej żywności może cieszyć się najwyższą jakością tłoczonych olejów.*

ZESTAW DO TŁOCZENIA I FILTRACJI OLEJU TFO-1

Wydajność	do 12 l / h
Moc	2,7 kW, 230 / 400 V

*Linia **LPO-150** to urządzenie do produkcji oleju na zimno, idealne do ciągłego przetwarzania nasion słonecznika i soi. Linia obejmuje etap oczyszczania, kalibracji, łuszczenia i tłoczenia, co zapewnia wysoką jakość oleju i makuchu. Główne elementy linii to: elastyczny przenośnik ślimakowy PE-6 z regulacją prędkości, kalibrator KZ-500 do czyszczenia nasion, przenośnik taśmowy PT-1000 do transportu surowca, łuszczarka OS-500 do łuszczenia, odpylacz SO-4 do usuwania łusek, przenośnik taśmowy PK-2, który podnosi i transportuje już oczyszczone i wyłuskane nasiona do prasy olejowej WT-150. Ta linia idealnie nadaje się do produkcji tłoczonego na zimno oleju na skalę przemysłową.*

MINI LINIA DO TŁOCZENIA OLEJU LPO-150

Wydajność	do 150 kg / h
Moc	20,4 kW, 400 V

*Mini Linia **LPO-300** jest przeznaczona do produkcji oleju z soi. Zestaw ten jest doskonałym rozwiązaniem w przypadku oczyszczania soi z zanieczyszczeń, jej kalibracji, wytłaczania i przetwarzania na prasie olejowej w celu uzyskania wysokiej jakości oleju i ciasta. Soja jest podawana do kalibratora za pomocą elastycznego ślimaka w celu wstępnego oczyszczenia z gruzu i ciężkich zanieczyszczeń. Aspiracja pobiera nadmiar pyłu, skalibrowane nasiona przenośnikiem podawane są do łuskarki, aby oczyścić je ze skorupy, zaś oczyszczona soja podawana jest do ekstrudera, gdzie jest poddawana obróbce cieplnej metodą wytłaczania. W takiej postaci soja (śruta) za pomocą podajnika jest transportowana do prasy olejowej. Po przejściu przez prasę olej jest podawany do zbiornika, skąd - po krótkim osiadaniu - olej jest czyszczony za pomocą jednostki filtracyjnej i podawany do kolejnego zbiornika.*

MINI LINIA DO TŁOCZENIA OLEJU Z SOI LPO-300

Wydajność	do 300 kg / h
Moc	61,6 kW, 400 V

FILTRY DO OLEJU

SERIA FP

*Filtry płytowe serii **FP** są uniwersalnym narzędziem dla początkujących i profesjonalistów, które pomoże łatwo oczyścić płyny z różnych zanieczyszczeń. W zależności od rodzaju kartonu filtracyjnego za pomocą tego filtra można oczyścić zarówno olej ze wszystkich oleistych upraw, jak i wino, piwo, cydr, nalewki, różne soki itp. Filtry nadają się do naturalnej filtracji żywności, zaprojektowane i wykonane z wysokiej jakości materiałów z dbałością o wszystkie szczegóły. Posiadają najwyższej jakości grube i wytrzymałe liniowe płyty nylonowe, pomiędzy którymi umieszczone są warstwy filtrujące. Filtry tej serii są wyposażone w pompę do pompowania płynów włoskiej produkcji w technologii NOVAX, manometr i zbiornik do zbierania płynów.*

FILTR PŁYTOWY FP - 6 Z POMPĄ

Wydajność	do 25 l /h
Moc	0,5 kW, 230 V
Ilość płyt	6 szt.

FILTR PŁYTOWY FP - 10 Z POMPĄ

Wydajność	do 25 l /h
Moc	0,5 kW, 230 V
Ilość płyt	10 szt.

SERIA FPR

*Filtry serii **FPR** przeznaczone są do stosowania na etapach pierwotnej filtracji olejów roślinnych z zanieczyszczeń mechanicznych (drobny osad, małe zawiesiny składające się z cząstek tkanki komórkowej, a także substancji woskowych) i wybielania (usuwanie pigmentów, metali ciężkich z olejów). Filtr służy do filtrowania różnych olejów roślinnych: słonecznikowego, sojowego, kukurydzianego, musztardowego, lnianego i wielu innych. Zasada oczyszczania oleju z zanieczyszczeń mechanicznych na filtrze polega na filtrowaniu oleju przez porowatą warstwę tkaniny filtracyjnej („belting"). Filtry tej serii są wyposażone w pompę do pompowania płynów włoskiej produkcji w technologii NOVAX, manometr i zbiorniki do osiadania i zbierania płynów.*

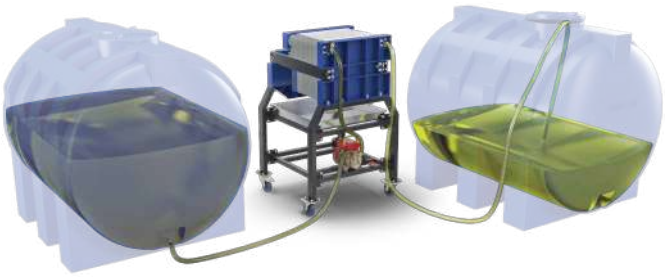

FILTR PŁYTOWY FPR - 16 Z POMPĄ

Wydajność	do 500 l /h
Moc	0,7 kW, 230 V
Ilość płyt	16 szt.

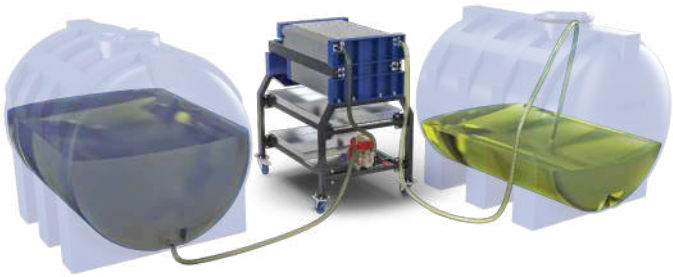

FILTR PŁYTOWY FPR - 32 Z POMPĄ

Wydajność	do 1000 l /h
Moc	0,7 kW, 230 V
Ilość płyt	32 szt.

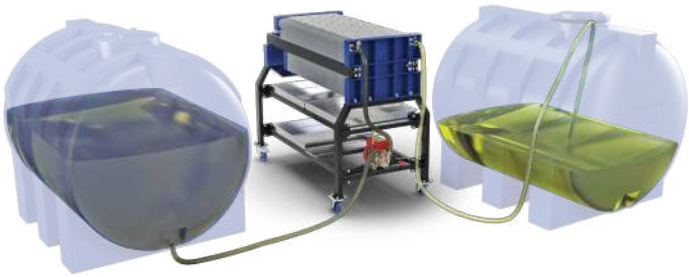

FILTR PŁYTOWY FPR - 48 Z POMPĄ

Wydajność	do 1500 l /h
Moc	0,7 kW, 230 V
Ilość płyt	48 szt.

ROZDRABNIACZE DO WYTŁOCZYN

Rozdrabniacze te służą do mielenia wytłoczyn po wyjściu z prasy olejowej. Stworzone zostały specjalnie dla przedsiębiorstw, które są wyspecjalizowane w produkcji oleju z dowolnych upraw. Unikalna konstrukcja urządzenia umożliwia mielenie wytłoczyn bez zbędnego wysiłku i straty czasu. Rozdrabniacze są wyposażone w reduktor ślimakowy, który zmniejsza prędkość wirnika i zwiększa moment obrotowy na wale wirnika. Noże i przeciwnoże wykonane są ze stopowych gatunków stali, a elementy korpusu z konstrukcyjnych. W przeciwieństwie do RM-1 model mini nie ma konstrukcji na kółkach i jest wyposażony w silnik 1,5 kW. Przeznaczony jest do mielenia wytłoczyn po pierwszym przejściu. Do mielenia twardszych wytłoczyn, które pojawia się w procesie jego ponownego przerobienia lub po długim magazynowaniu, lepiej nadaje się RM-1.

SERIA RM

RM-1

Wydajność	do 1000 kg / h
Moc	3 kW, 230 / 400 V

RM-1 MINI

Wydajność	do 1000 kg / h
Moc	1,5 kW, 230 / 400 V

MASZYNY DO OBRÓBKI DREWNA, ŁUPARKI DO DREWNA

Korowarka usuwa korę wraz z piaskiem i innymi zanieczyszczeniami, które mogą dostać się do drewna podczas jego pozyskiwania i transportu. Korowarka ma regulowany wysięg noża, co pozwala dostosować głębokość cięcia lub grubość wiórów w zależności od rodzaju drewna. Prędkość przesuwu kłody względem tarczy nożowej również jest płynnie regulowana. Maszyna wyposażona jest w regulowane podpory kłody po obu stronach, zdejmowany stół do podparcia kłody przy załadunku oraz pedał do podnoszenia mechanizmu mocowania kłody. Trociny są usuwane przez wbudowany wentylator, który wyrzuca je na odległość 4 metrów od maszyny.

KOROWARKA DO DREWNA KD-200

Średnica kłody	od 50 do 200 mm
Długość kłody	od 1,5 do 6 metrów
Moc	11 KW, 400 V

Ta maszyna przeznaczona jest do dzielenia kloców drewna na mniejsze kawałki. Dzięki łuparce możliwe jest ich szybkie i sprawne rozłupywanie oraz rozszczepianie. Łuparka przekładniowa (inercyjna, elektromechaniczna) rozłupuje kłody wzdłuż włókien. Pień jest umieszczany pomiędzy zaostrzonym tasakiem a końcówką zębatki. Urządzenie inicjuje uderzenie i rozłupuje ją o tasak. LD-50 może rozłupać kłodę na 2,4 lub więcej kawałków jednym pociągnięciem. LD-50 to przemysłowa łuparka do drewna napędzana silnikiem benzynowym lub elektrycznym. Łuparka jest wyposażona w koła samochodowe 13R i ma mocowanie na haku holowniczym, co umożliwia przemieszczanie jej za pomocą pojazdu.

ŁUPARKA DO DREWNA LD-50 Z PRZEKŁADNIĄ

Wysokość kłody	do 420 mm
Średnica kłody	do 500 mm
Moc	3 kW, 400 V / 6,5 KM

Świdrowa łuparka do drewna jest niezastąpionym narzędziem w rozłupywaniu drewna opałowego. Zasada jego działania opiera się na połączeniu właściwości śruby i klina. Sam tasak do drewna opałowego jest gwintowanym stożkiem, który jak śruba wcina się w kłodę, a ze względu na stopniowy wzrost średnicy stożka włókna drewna są rozsuwane, w wyniku czego kłoda jest dzielona. Napęd łuparki świdrowej stanowi silnik i koła zamachowe. Taki napęd pomaga uniknąć zakleszczenia świdra w kłodzie. Pomaga też zaoszczędzić wysiłek i czas na rozłupywanie drewna opałowego. SD-50 działa wystarczająco szybko, a człowiek jest potrzebny tylko do wkładania kłody i odrzucania gotowego drewna na bok.

ŚWIDROWA ŁUPARKA DO DREWNA SD-50

Wysokość kłody	do 500 mm
Średnica kłody	do 500 mm
Moc	2,2 kW, 230 / 400 V

Łuparka do drewna (bezwładnościowa, elektromechaniczna) rozłupuje kłody wzdłuż włókien. Kłodę ustawia się na leżąco na stole wzdłuż trajektorii spiczastego tasaka. Sprzęt inicjuje uderzenie końcówki tasaka w kłodę, po którym kłoda pęka. Tasak może podzielić klin na dwie lub więcej części jednym uderzeniem. Łuparka do drewna LD-600 może być napędzana silnikiem elektrycznym lub benzynowym, co odgrywa kluczową rolę w przypadku braku energii elektrycznej. Ta potężna łuparka do drewna może być uzupełniona przenośnikiem wałkowym lub taśmowym do przenoszenia kłód w cyklu pracy ciągłej.

ŁUPARKA DO DREWNA LD-600

Wysokość kłody	do 250 mm
Średnica kłody	do 250 mm
Moc	4 kW, 400 V / 6,5 KM

Przenośnik do drewna opałowego to mobilny, wielofunkcyjny sprzęt, który zapewnia wygodny i wydajny transport rozłupanego drewna opałowego po rozdrobnieniu, a także rozdrobnionych gałęzi po rębaku na przyczepę lub inny pojazd. Dzięki kompaktowym wymiarom i prostej konstrukcji przenośnik jest łatwy do przenoszenia i montażu, co pozwala na użycie go w różnych miejscach, niezależnie od warunków. Sprzęt ten znacznie upraszcza proces pozyskiwania drewna opałowego, zmniejszając obciążenie fizyczne operatora i skracając czas potrzebny na przygotowanie drewna opałowego do transportu. Regulowana wysokość przenośnika zapewnia jego kompatybilność z różnymi środkami transportu.

PRZENOŚNIK DO DREWNA OPAŁOWEGO

Szerokość łopatek	250 mm
Moc	3 kW, 230 / 400 V
Wysokość podawania	3100 mm

Linia do produkcji drewna opałowego ma na celu ułatwienie pracy podczas przygotowywania drewna opałowego. Zasada działania linii jest następująca: kłoda trafia na przenośnik wałkowy, za pomocą którego można łatwo przenieść ją – niezależnie od wagi - do piły do cięcia kłód PCK-25. Następnie pocięte kłody spadają na obudowę łuparki z przekładnią LD-50, która łupie kłodę na kawałki. Na kolejnym etapie drewno spada do przenośnika, który umieszcza je na przykład na przyczepie. W zestawie wymienione urządzenia tworzą linię do przygotowania drewna opałowego. Nie musimy już wkładać ogromnego wysiłku, a wydajność poprawi się wielokrotnie. Wszystko jest niezwykle jasne, proste, a co najważniejsze, niezawodne.

PIŁO-ŁUPARKA (LINIA DO PRODUKCJI DREWNA OPAŁOWEGO)

Moc	8,2 kW, 400 V

Przenośnik wałkowy to urządzenie, w którym rolki są zamontowane w niewielkiej odległości od siebie, co umożliwia przemieszczanie dużych ładunków lub ładunków w pojemnikach, pod warunkiem że nie są one sypkie, i to bez konieczności użycia silników. Ten przenośnik jest idealnym rozwiązaniem do transportu kłód do łuparki do drewna lub piły elektrycznej. Dzięki kompaktowym wymiarom przenośnik wałkowy jest łatwy w instalacji i użytkowaniu, a jego modułowa konstrukcja pozwala na elastyczne dostosowanie długości ścieżki transportowej do indywidualnych potrzeb. Można go z łatwością dopasować, tworząc prostą i efektywną linię transportu o dowolnej długości, co znacznie usprawnia proces przenoszenia produktów.

PRZENOŚNIK WAŁKOWY

Długość	1500 mm
Szerokość	565 mm
Wysokość	960 mm

Piła do cięcia kłód to stacjonarne urządzenie do cięcia kłód okrągłych w zestawie z przenośnikiem wałkowym, który zapewnia pełne i dokładne podawanie materiału, jednocześnie zmniejszając obciążenie fizyczne operatora. Jest to niezawodne i potężne narzędzie, które ułatwia pracę z drewnem i sprawia, że obróbka jest bardziej wydajna. Ta maszyna może być używana jako niezależne urządzenie do cięcia drewna lub w połączeniu z łuparką do drewna, przenośnikiem taśmowym do podawania surowców do obszaru cięcia i przenośnikiem do rozładunku drewna opałowego, tworząc kompletną linię do wydajnej obróbki drewna.

PIŁA DO CIĘCIA KŁÓD PCK-25

Prowadnica do piły	25 cali (63 cm)
Średnica kłody	do 300 mm
Moc	2,2 kW, 230 / 400 V

KRUSZARKI SZCZĘKOWE

SERIA BIZON

*Kruszarki szczękowe serii **BIZON** znajdują wszechstronne zastosowanie w wielu branżach, takich jak budownictwo, recykling odpadów budowlanych, górnictwo, produkcja materiałów budowlanych oraz przemysł chemiczny. Urządzenia te doskonale sprawdzają się zarówno w pierwotnym, jak i wtórnym kruszeniu różnorodnych minerałów oraz odpadów budowlanych, jak na przykład kamień, beton, cegła czy materiały sztuczne, o wytrzymałości na ściskanie do 320 MPa.*

Kruszarki szczękowe tej serii można dostosować do indywidualnych potrzeb, wybierając odpowiedni typ silnika: benzynowy, wysokoprężny lub elektryczny. Zasada działania urządzenia opiera się na ruchu szczęki, która porusza się w górę i w dół za pomocą wału mimośrodowego. W momencie, gdy ruchoma szczęka zbliża się do nieruchomej, materiał jest miażdżony na mniejsze kawałki. Następnie, kiedy szczęka się podnosi, kąt i odległość między szczękami zwiększają się, co pozwala na wydostanie się rozdrobnionego materiału.

Najważniejsze zalety kruszarek szczękowych serii BIZON to:

- ✓ *Prosta konstrukcja*
- ✓ *Łatwa konserwacja*
- ✓ *Wysoka skuteczność kruszenia*
- ✓ *Jednolity rozmiar materiału na wylocie*
- ✓ *Niezawodność*
- ✓ *Niski koszt użytkowania*
- ✓ *Niski poziom hałasu*
- ✓ *Minimalna ilość pyłu*

Dzięki tym cechom, kruszarki BIZON są niezawodnym wyborem do szerokiego zakresu zastosowań

SILNIK ELEKTRYCZNY
SILNIK BENZYNOWY

BIZON-150

Moc	5,5 kW / 7 KM
Rozmiar otworu załadowczego	150 mm x 200 mm
Wydajność	
frakcja 10 mm	do 0,2 t / h
frakcja 50 mm	do 0,6 t / h

SILNIK ELEKTRYCZNY
SILNIK BENZYNOWY

BIZON-300 z przenośnikiem

Moc	7,5 kW / 13 KM
Rozmiar otworu załadowczego	300 mm x 200 mm
Wydajność	
frakcja 10 mm	do 0,5 t / h
frakcja 50 mm	do 1,5 t / h

SILNIK ELEKTRYCZNY
SILNIK BENZYNOWY

BIZON-450

Moc	11 kW / 18 KM
Rozmiar otworu załadowczego	450 mm x 250 mm
Wydajność	
frakcja 10 mm	do 1 t / h
frakcja 50 mm	do 2,5 t / h

BELOWNICE DO MAKULATURY

*Prasy do makulatury i recyklingu serii **BM** to rewolucyjne urządzenia, które umożliwiają przetwarzanie odpadów w sposób ekologiczny i efektywny. Dzięki wyjątkowej konstrukcji i zaawansowanej technologii, belownice są w stanie zmniejszyć objętość odpadów nawet dziesięciokrotnie, co z kolei pozwala na zaoszczędzenie cennego miejsca i czasu. Działanie belownic serii BM opiera się na procesie przenoszenia ciśnienia pod działaniem układu hydraulicznego, który napędza platformę prasującą. Wytrzymałe i niezawodne konstrukcje są wykonane z wysokiej jakości materiałów, co zapewnia długotrwałą wydajność i niezawodność. Prasy do makulatury i recyklingu są idealnym rozwiązaniem dla firm, biur i instytucji, które chcą zaangażować się w ochronę środowiska i zmniejszyć wydatki na przewóz odpadów. Wysoka wydajność belownic umożliwia szybkie przetwarzanie dużej ilości odpadów w krótkim czasie, co pozwala zaoszczędzić czas i zwiększyć wydajność pracy. Dzięki temu belownice są idealnym narzędziem dla przedsiębiorstw, które chcą osiągnąć sukces, obniżyć wydatki i rozwijać się zgodnie z zasadami zrównoważonego rozwoju.*

BM-5 MINI

Siła prasowania	5 ton
Czas pełnego cyklu	43 s
Prędkość ruchu roboczego	25 s
Prędkość ruchu powrotnego	18 s
Ciśnienie jednostkowe prasowania	1,6 kG/cm²
Waga beli	ok. 140 kg (makulatura) ok. 70 kg (PET)
Wymiary beli	600 x 600 x 500 mm
Otwór załadowczy	600×450 mm
Moc	1,5 kW, 230 / 400 V

BM-10 OPTI

Siła prasowania	10 ton
Czas pełnego cyklu	43 s
Prędkość ruchu roboczego	25 s
Prędkość ruchu powrotnego	18 s
Ciśnienie jednostkowe prasowania	2,5 kG/cm²
Waga beli	ok. 160 kg (makulatura) ok. 80 kg (PET)
Wymiary beli	800 x 500 x 500 mm
Otwór załadowczy	800×400 mm
Moc	1,5 kW, 230 / 400 V

BM-18 MAX PLUS

Siła prasowania	18 ton
Czas pełnego cyklu	20 s
Prędkość ruchu roboczego	12 s
Prędkość ruchu powrotnego	8 s
Ciśnienie jednostkowe prasowania	3,7 kG/cm²
Waga beli	ok. 350 kg (makulatura) ok. 175 kg (PET)
Wymiary beli	1200 x 740 x 700 mm
Otwór załadowczy	740×576 mm
Moc	4 kW, 400 V

BM-28

Siła prasowania	28 ton
Czas pełnego cyklu	28 s
Prędkość ruchu roboczego	18 s
Prędkość ruchu powrotnego	10 s
Ciśnienie jednostkowe prasowania	3,5 kG/cm²
Waga beli	ok. 550 kg (makulatura) ok. 275 kg (PET)
Wymiary beli	1200 x 1000 x 800 mm
Otwór załadowczy	1150×800 mm
Moc	5,5 kW, 400 V

KOMPAKTORY ŚLIMAKOWE

*Kompaktory do styropianu serii **KDM** przeznaczone są do zagęszczania styropianu i są niezbędne dla firm zajmujących się handlem detalicznym i małych przedsiębiorstw przemysłowych. Te kompaktory mogą zagęścić styropian (znany również jako Airpop) w stosunku 50:1. Wcześniej potrzeba było 50 ciężarówek, aby zabrać styropian (EPS) na składowisko, teraz może to zrobić tylko jedna ciężarówka. Gęstość bloków wynosi do 350 kg/m3. Styropian (EPS) jest wstępnie mielony w zbiorniku, a ślimak i automatyczny zacisk hydrauliczny prasują EPS do twardych jednolitych bloków. Zagęszczone bloki można układać na palecie i sprzedawać do recyklingu. Do ciężarówki lub kontenera można załadować ok. 20 ton i znacznie obniżyć koszt transportu. Kompaktory do styropianu serii KDM to mocne, wszechstronne urządzenia, które sprasowują wiele różnych materiałów, w tym ciężkie materiały, gdy inny sprzęt już nie w stanie tego zrobić. Kompaktory do styropianu serii KDM są dostępne w różnych konfiguracjach i rozmiarach silnika.*

KDM-70

Wydajność	do 20 kg
Moc	2,2 kW, 230 / 400 V
Gęstość bloku	350 kg / m³
Rozmiar bloku	120 x 120 mm

KDM-360

Wydajność	do 200 kg
Moc	21,6 kW, 230 / 400 V
Gęstość bloku	350 kg / m³
Rozmiar bloku	380 x 380 mm

OWIJARKI DO PALET

SERIA X

*Owijarki serii **X** to innowacyjne i solidne owijarki do palet, stworzone z myślą o optymalizacji procesów pakowania. Te owijarki zapewnią nie tylko wysoką jakość, ale również różnorodność rozwiązań dostosowanych do indywidualnych potrzeb Państwa biznesu. Co ważne prezentowane urządzenia mogą być wykorzystywane do zabezpieczania wszelkiego rodzaju palet, nie tylko tych wypełnionych opałem z biomasy. Te owijarki automatyczne mogą być użytkowane w różnych przedsiębiorstwach produkcyjnych. Wyposażone w funkcję automatycznego cięcia folii owijarki automatycznie przerywają folię po zakończeniu owijania, eliminując potrzebę ręcznego używania narzędzi, co znacznie ułatwia pracę operatorom. Dzięki funkcji wielowarstwowej możliwe jest ustawienie różnych warstw i siły owijania na dowolnej wysokości palety, z maksymalnie dziewięcioma warstwami na jednej palecie, bez konieczności zatrzymywania maszyny, co usprawnia proces i minimalizuje ryzyko wystąpienia problemów. Oszczędność zużycia folii typu stretch jest możliwa dzięki zaawansowanemu systemowi rozciągania, który pozwala na rozciągnięcie folii o 300%, co znacząco redukuje koszty związane z jej zużyciem. Bezpieczeństwo pracy zapewnia zaawansowana technologia, w tym system chroniący stopy i głowę operatora, przezroczysta ścianka umożliwiająca szybkie wykrycie ewentualnego problemu oraz nowoczesny system alarmowy. Owijarki serii X są również wyposażone w komponenty renomowanych marek, takich jak PLC SIEMENS, falownik SIEMENS, przełącznik zbliżeniowy SICK czy zasilacz OMRON 24DC, co gwarantuje niezawodność i trwałość urządzenia.*

X0 PS

Maksymalna Wysokość palety	2200 mm
Maksymalna Waga Palety	2000 kg
Rozmiar talerza obrotowego	1650 mm
Ucinanie folii	Ręczne
Wydajność	do 30 palet / h
Moc silnika	1,2 kW, 230 V

X1

Maksymalna Wysokość palety	2400 mm
Maksymalna Waga Palety	2000 kg
Rozmiar talerza obrotowego	1650 mm
Ucinanie folii	Automatyczne
Wydajność	do 25 palet / h
Moc silnika	1,5 kW, 230 V

X100

Maksymalna Wysokość palety	2350 mm
Maksymalna Waga Palety	2000 kg
Rozmiar talerza obrotowego	1650 mm
Ucinanie folii	Automatyczne
Wydajność	do 35 palet / h
Moc silnika	1,5 kW, 230 V

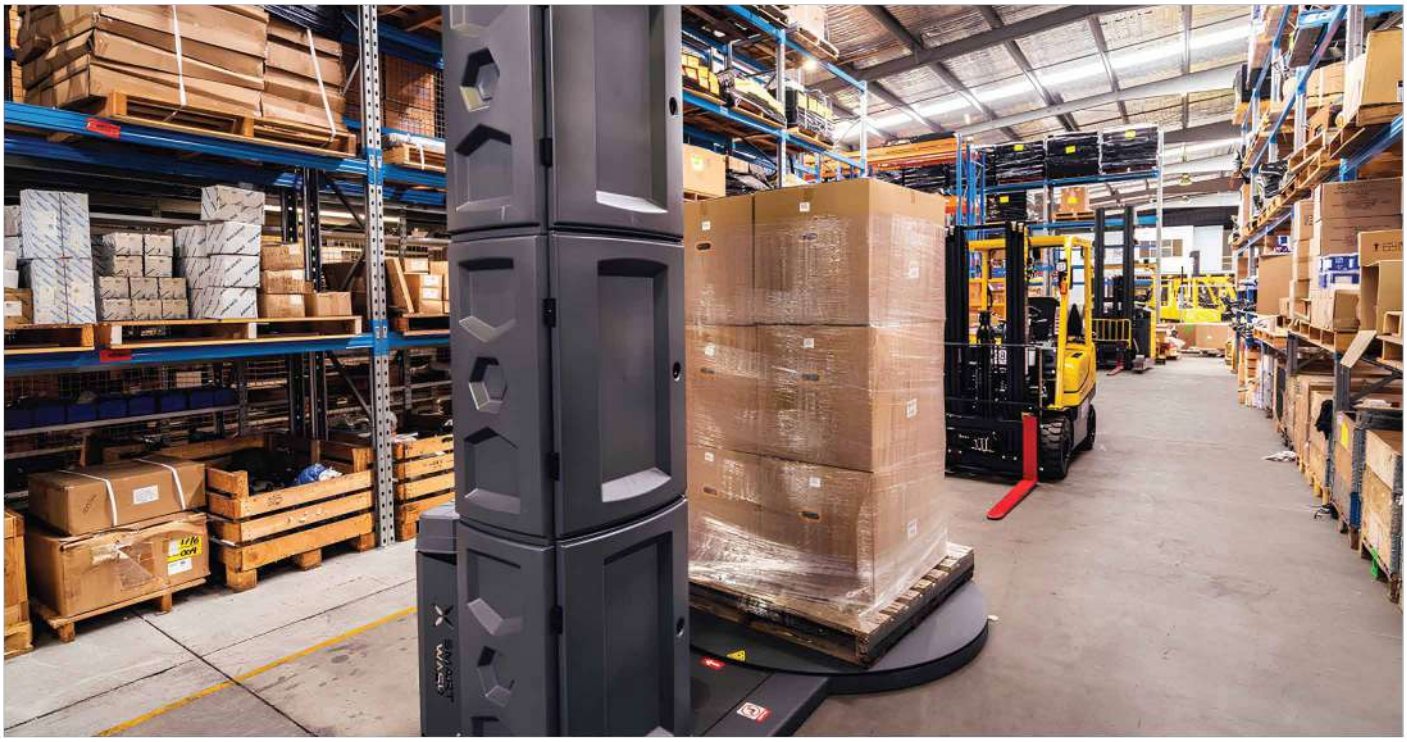

DŁUTOWNICE POZIOME
(DO DŁUTOWANIA ROWKÓW WPUSTOWYCH)

*Dłutownica pozioma **DP-12** to urządzenie do poziomego rozciągania rowków wewnętrznych, które będzie niezbędnym sprzętem dla profesjonalistów zajmujących się obróbką metali, ponieważ potrzebują oni kompaktowego, łatwego w obsłudze i niezawodnego narzędzia do codziennego użytku w warunkach małych i średnich mocy produkcyjnych.*

Dłutownica pozioma DP-12 wyróżnia się swoją prostotą, przetwarzalnością i niezawodnością. Solidna, starannie zaprojektowana konstrukcja, z odpowiednim poziomem automatyzacji, gwarantuje długą żywotność maszyny, nawet podczas pracy w trybie wielozmianowym. DP-12 jest produkowana seryjnie w naszych zakładach i dzięki temu możemy zapewnić nieprzerwaną dostępność komponentów zamiennych i serwisowych, co stanowi istotną przewagę nad podobnymi maszynami produkowanymi w innych krajach.

Maszyna została specjalnie zaprojektowana do obróbki małych elementów o szerokości rowka do 12 mm. Dłutownica DP-12 jest napędzana przez przekładnię ślimakową, a siła jest przenoszona za pomocą przekładni kulkowo-śrubowej. Takie rozwiązanie pozwala na odwrócenie narzędzia i przywrócenie go do pierwotnej pozycji po zakończeniu rozciągania wpustu, a każda z pozycji końcowych automatycznie wyłącza maszynę, zwiększając bezpieczeństwo pracy. Dzięki optymalnej prędkości skrawania DP-12 gwarantuje doskonałe rezultaty obróbki wszystkich rodzajów materiałów.

Maszyna DP-12 to niezawodne, kompaktowe urządzenie, które spełni oczekiwania zarówno małych, jak i średnich zakładów produkcyjnych, zapewniając wysoką jakość i efektywność pracy.

Dłutownica pozioma DP-12

Szerokość rowka	maks. 12 mm
Trakcja	30 kH=3t.
Prędkość rozciągania	1250 mm / min
Prędkość powrotu	2500 mm / min
Moc napędu	3,0 kW
Średnica elementu obrabianego	maks. 310 mm
Długość rozciągania	maks. 1105 mm

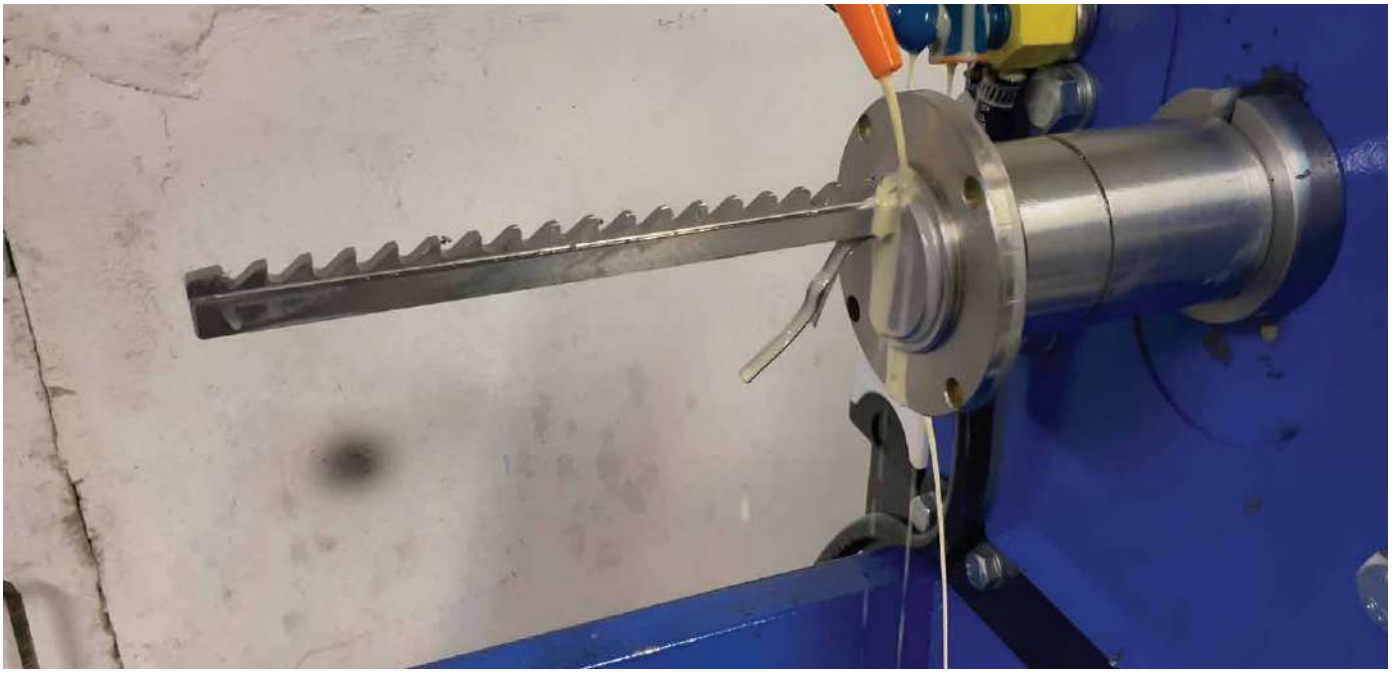

AKCESORIA I SPRZĘT ELEKTRYCZNY

PRZETWORNICE CZĘSTOTLIWOŚCI (FALOWNIKI)

Falowniki jednofazowe oraz trójfazowe serii D11 i D12, które są używane w połączeniu z maszynami naszej produkcji, to zaawansowane urządzenia umożliwiające precyzyjne sterowanie trójfazowymi silnikami asynchronicznymi prądu przemiennego. W naszej ofercie posiadamy falowniki od 1,5 kW do 55 kW, które mogą służyć również jako układ łagodnego rozruchu (softstart).

Dzięki zaawansowanej technologii sterowania wektorowego falowniki te zapewniają skuteczną kontrolę nad silnikami o różnych mocach, co czyni je wszechstronnymi narzędziami w szerokim zakresie zastosowań przemysłowych. Te falowniki wyróżniają się kompaktową i elegancką obudową, która często zawiera panel operatorski ułatwiający obsługę urządzenia. Dzięki temu użytkownicy mogą wygodnie monitorować i dostosowywać kluczowe parametry pracy silnika, takie jak prędkość obrotowa.

SILNIKI ELEKTRYCZNE

Ogólne przemysłowe trójfazowe silniki asynchroniczne, które oferujemy w połączeniu z naszymi maszynami, to niezawodne rozwiązania przeznaczone do zasilania różnorodnych instalacji, zespołów oraz mechanizmów przemysłowych. Charakteryzują się stopniem ochrony IP 55, co zapewnia skuteczną ochronę przed pyłem i wilgocią, umożliwiając bezawaryjną pracę nawet w wymagających warunkach.

Silniki te są wszechstronnie stosowane w przemyśle, od napędzania wentylatorów przemysłowych przez liczne typy pomp, aż po maszyny wykorzystywane w przemyśle drzewnym i metalowym. Ich kluczową funkcją jest konwersja energii elektrycznej z sieci o napięciu 230 V, 400 V lub 690 V na energię mechaniczną, która napędza wał obrotowy, umożliwiając efektywne działanie różnorodnych urządzeń.

W naszej ofercie dostępne są silniki o mocy od 0,75 kW do 55 kW, z prędkościami obrotowymi 1500 lub 3000 obr./min, co pozwala na ich elastyczne dopasowanie do specyficznych potrzeb aplikacji. Oferujemy różne opcje mocy, co zapewnia łatwą integrację z istniejącymi systemami i mechanizmami. Wysoka jakość i niezawodność naszych silników stanowią doskonały wybór do szerokiego zakresu zastosowań przemysłowych, gwarantując wydajność i trwałość na najwyższym poziomie.

SZAFY STEROWNICZE

Jesteśmy producentem szaf sterowniczych do maszyn przemysłowych, z wieloletnim doświadczeniem w branży. Specjalizujemy się w projektowaniu i produkcji szaf sterowniczych do naszych maszyn oraz na zamówienie, dostosowanych do specyficznych wymagań naszych Klientów. Każdy projekt realizujemy z najwyższą starannością, dbając o to, aby nasze produkty charakteryzowały się niezawodnością, trwałością oraz łatwością obsługi. Dzięki nowoczesnym technologiom i doświadczonemu zespołowi jesteśmy w stanie stworzyć szafy sterownicze, które idealnie wpasowują się w złożone systemy automatyki przemysłowej. Oferujemy pełne wsparcie na każdym etapie realizacji projektu – od wstępnej koncepcji, poprzez produkcję, aż po instalację i uruchomienie. Naszym priorytetem jest dostarczanie rozwiązań, które zapewniają bezpieczną i efektywną pracę maszyn, spełniając przy tym najwyższe standardy jakości.

UKŁADY ŁAGODNEGO ROZRUCHU (SOFTSTARTY)

Jesteśmy producentem softstartów do silników trójfazowych, z bogatym doświadczeniem w dostarczaniu zaawansowanych rozwiązań dla przemysłu. Nasze softstarty zostały zaprojektowane, aby umożliwić płynne uruchamianie i zatrzymywanie trójfazowych silników asynchronicznych, co znacząco redukuje prąd rozruchowy i zapewnia bezstopniowe przyspieszenie silnika. Dzięki temu silniki są chronione przed nagłymi przeciążeniami, a to wydłuża ich żywotność i zwiększa niezawodność całego systemu.

Oferujemy wykonanie softstartów na zamówienie, w pełni dostosowanych do specyficznych wymagań i potrzeb naszych Klientów. Nasz zespół inżynierów pracuje nad każdym projektem z najwyższą precyzją, zapewniając naszym produktom najwyższe standardy jakości i efektywności. Niezależnie od skali i złożoności projektu dostarczamy rozwiązań, które poprawiają wydajność i bezpieczeństwo pracy silników w różnych aplikacjach przemysłowych.

TechnoMaszBud

TechnoMaszBud sp. z o.o.
Żeromskiego 12a,
05-250 Słupno
Polska

E-mail: biuro@technomaszbud.pl
Infolinia: +48 22 266 28 33
Infolinia: +48 732 081 742
technomaszbud.pl